OSC

VENTILATION DIRECTE POUR CHAUDIÈRES AU GAZ ET À L'EAU CHAUDE

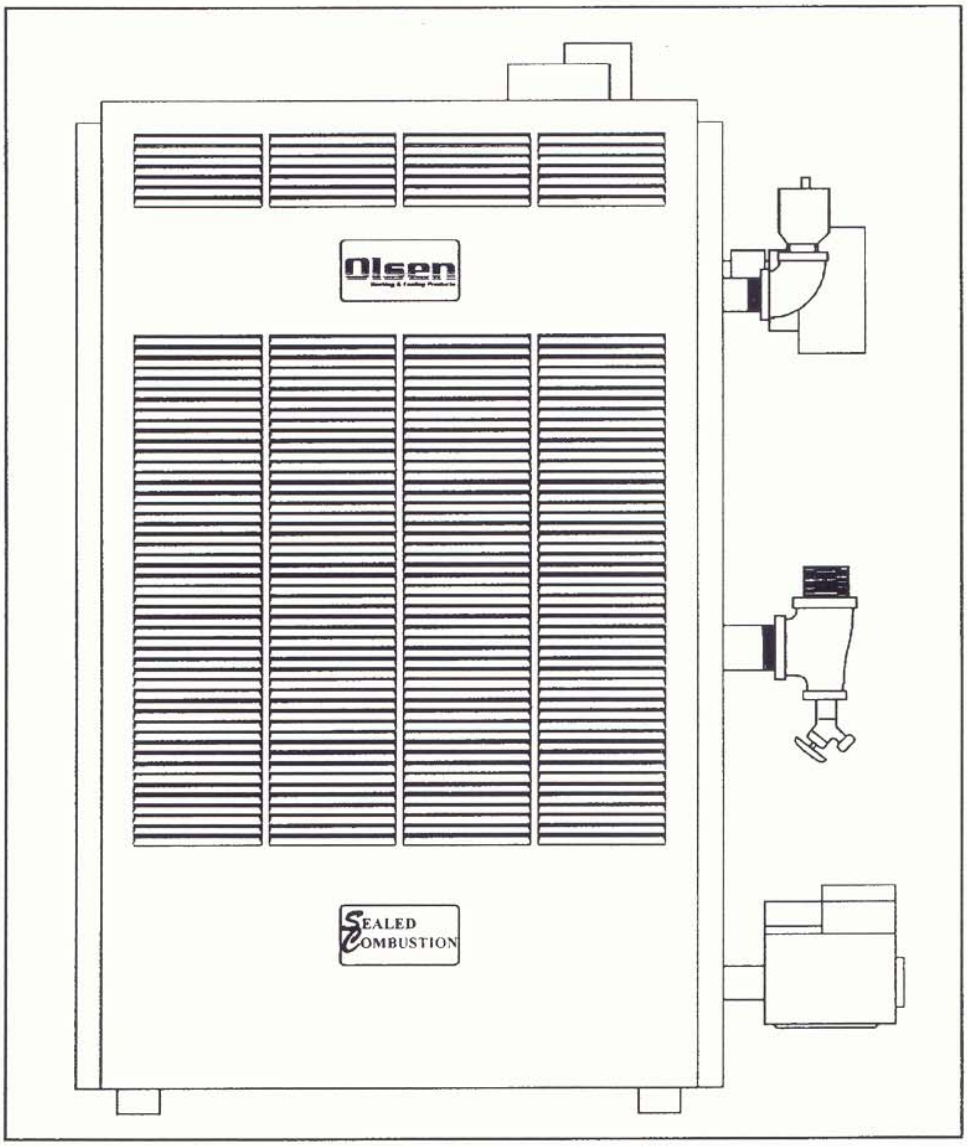

MANUEL D'INSTRUCTIONS POUR L'INSTALLATION ET LE FONCTIONNEMENT

Olsen
Heating & Cooling Products

ECR International Ltd. – Olsen Division
P.O. Box 900, 6800 Base Line, Wallaceburg, Ontario, Canada N8A 5E5 Tel: (519) 627-0791 Fax: (519) 627-4719

TABLE DES MATIÈRES

Symboles concernant la Sécurité et les Mises en Garde ..... Page 1

Procédé de l'Installation ..... Page 2

Raccord de la Tuyauterie :Approvisonnement et Retour ..... Page 3-5

Information Générale: Tuyaux de Ventilation du Gaz et des Appareils ..... Page 6

Modification du Tuyau de Ventilation ..... Page 7

Raccord du Gaz ..... Page 8

Installation Électrique ..... Page 9-10

Installation du Thermostat ..... Page 11

Instructions concernant l'Allumage ..... Page 11-12

Ordre de Fonctionnement ..... Page 13

Directives Générales ..... Page 14-16

Vérification de la Pression Statique de l'Évent ..... Page 17

Vérification du Taux d'Entrée du Gaz à la Chaudière ..... Page 18

Catalogue des Pièces de Remplacement ..... Page 19-26

Taux, Données et Dimensions ..... Dernière Page

GARDER CE MANUEL PRÈS DE LA CHAUDIÈRE
RETENIR POUR RÉFÉRENCE FUTURE

SÉRIES OSC
CHAUDIÈRES EN FONTE AU GAZ
MANUEL POUR L'INSTALLATION
ET LES INSTRUCTIONS CONCERNANT
LE FONCTIONNEMENT

Publié en Septembre 1998
Imprimé aux ÉUA
Fait aux ÉUA

SYMBOLES CONCERNANT LA SÉCURITÉ

Les symboles suivant sont utilisés tout au long de ce manuel afin d'avertir le lecteur des hasards potentiels et des risques variés.

⚠ DANGER

DANGER - Indique une situation hasardeuse imminente qui, si elle n'est pas évitée, POURRAIT causer la mort ou des blessures sérieuses.

⚠ MISE EN GARDE

MISE EN GARDE - Indique une situation hasardeuse potentielle qui, si elle n'est pas évitée, POURRAIT causer la mort ou des blessures sérieuses.

⚠ VERTISSEMENT

AVERTISSEMENT - Indique une situation hasardeuse potentielle qui, si elle n'est pas évitée, PEUT causer des blessures mineures ou modérées. Il peut aussi être utilisé pour sensibiliser contre des pratiques dangereuses.

IMPORTANT ! **LIRE TOUTES LES INSTRUCTIONS AVANT DE COMMENCER L'INSTALLATION.**

⚠ AVERTISSEMENT:

1. Garder les alentours de la chaudière dégagés et libre de matériaux combustibles, essence et autre liquides et vapeurs inflammables.

2. NE PAS boucher les ouvertures d'entrée d'air de la chambre de la chaudière.

3. La modification, la substitution ou l'élimination des pièces qui ont été installées à l'usine, ou de celles qui sont fournies ou des composantes spécifiées peut causer du dommage à la propriété, des blessures personnelles ou même perte de vie.

4. Au propriétaire: L'installation et l'entretien de cette chaudière doivent être exécutés par un installateur qualifié.

5. À l'installateur: Laisser les instructions avec la chaudière pour référence future.

⚠ AVERTISSEMENT: TOUTES LES INSTALLATIONS DE CHAUDIÈRES ET DE VENTILATIONS DOIVENT ÊTRE EXÉCUTÉES PAR UNE PERSONNE QUALIFIÉE ET QUI EST FAMILIÈRE AVEC LE MANUEL APPROPRIÉ DE OLSEN TECHNOLOGY INC. INSTALLER OU VENTILER UNE CHAUDIÈRE OU AUTRE APPAREIL AU GAZ PAR DES MÉTHODES OU DES MATÉRIAUX NON CONFORMES PEUT CAUSER DES BLESSURES SÉRIEUSES OU LA MORT SOIT PAR LE FEU OU PAR ASPHYXIE PROVENANT DES GAZ EMPOISONNÉS TEL QUE LE MONOXIDE DE CARBONE QUI EST INVISIBLE ET SANS ODEUR.

PROCÉDÉ POUR L'INSTALLATION

⚠ AVERTISSEMENT: Une installation inadéquate, un ajustement, une altération, de la réparation ou un entretien inexact peut causer des blessures ou du dommage matériel.

1. L'installation doit se conformer aux exigences des autorités ayant juridiction ou, dans l'absence de telles exigences se conformer à une de celles qui suivent:
   Quand l'installation se fait aux États-Unis :La dernière révision du Code National du Gaz, ANSI Z223.1. (Est disponible de l'Association Américaine du Gaz, Pleasant Valley Road, Cleveland, Ohio 44134.) Se référer aussi aux règlements des utilités locales du gaz et des autres codes effectifs dans la région où l'installation doit être faite.
   Quand l'installation se fait au Canada : La dernière révision de CAN1-B149.1 et/ou B149.2 Codes pour l'Installation d'Équipement Brûlant du Gaz et/ou des codes locaux..
2. Où c'est requis par les autorités ayant juridictions, l'installation doit se conformer au Code de Sécurité des Ingénieurs Mécaniciens de la Société Américaine pour les Contrôles et les Dispositifs de Sécurité des Chaudières qui Chauffent Automatiquement, ANSI/ ASME No CSD-1.
3. Cette chaudière est classifiée pour Ventilation Directe et l'installation du tuyau d'évent doit être en acccord avec la Section 7 de la dernière révision du Code National du Gaz,ANSI Z223.1 ,si la chaudière est installée aux États-Unis. Par contre au Canada se référer à la dernière révision de CAN1-B149.1 et/ou B149.2 Codes pour l'Installation d'Équipement Brûlant du Gaz. Aussi se référer aux dispositions applicables des codes locaux de la construction
4. PLACER LA CHAUDIÈRE au niveau, sur une base solide aussi près du mur extérieur que possible et située centralement par rapport au système de distribution de la chaleur.
5. Un espace libre de 24 pouces (61 cm) est recommandé à l'avant et au côté droit pour l'entretien et le nettoyage.
6. Si elle est installée dans une chambre de lavage, la porte doit être assez large pour permettre l'entrée de la plus grosse pièce de la chaudière, ou pour permettre le remplacement d'un autre appareil si nécessaire tel qu'un chauffe-eau.
7. La chaudière doit être installée de manière que les composantes du système d'allumage du gaz soient protégées de l'eau (dégouttières, vaporisations,pluie,etc.) durant le fonctionnement et l'entretien: (tel que le remplacement du circulateur, du siphon de condensation, du remplacements des contrôles, etc.).
8. CETTE CHAUDIÈRE EST CONÇUE ET CERTIFIÉE POUR ÊTRE INSTALLÉE SUR UN PLANCHER NON-COMBUSTIBLE SEULEMENT. SI ELLE DOIT ÊTRE INSTALLÉE SUR UN PLANCHER COMBUSTIBLE IL FAUT UTILISER LA BASE SPÉCIALE PIÈCE NUMÉRO 325-2-8.00.La chaudière ne doit JAMAIS être installée sur du tapis. Les espaces libres minimum aux constructions combustibles sont:

DESSUS	18 PO.(46cm)
RACCORD DE FUMÉE	2 PO.(5cm)
AVANT	6 PO.(15cm)
ARRIÈRE	4 PO.(10cm)
CÔTÉ DROIT	9 PO.(23cm)
CÔTÉ GAUCHE	3 PO.(8cm)

(VOIR LA FIGURE 1)

NOTE : DES ESPACES LIBRES PLUS GRANDS FACILITANT L'ACCÈS DOIVENT REMPLACER L'ESPACE LIBRE DE LA PROTECTION CONTRE LE FEU.

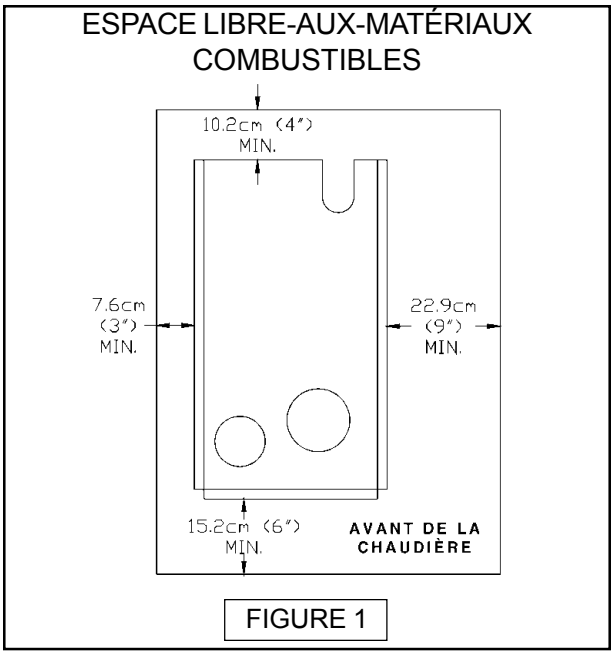

FIGURE 1

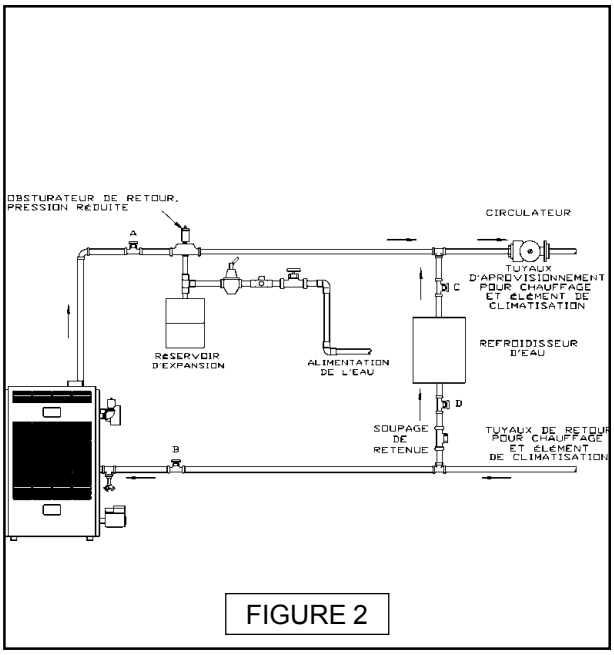

FIGURE 2

RACCORDS DE LA TUYAUTERIE: APPROVISIONNEMENT ET RETOUR

1. Faire les raccords de la tuyauterie pour l'approvionnement et le retour tel que suggéré à la figure 2 ci-dessous si la chaudière est utilisée avec un système de réfrigération:
   A. Le refroidisseur moyen DOIT ÊTRE EN PARALLÈLE avec la chaudière.
   B. Utiliser des soupapes adéquates afin de prévenir le froid d'entrer dans la chaufferie de la chaudière.
      1. Ouvrir les soupapes A et B durant le cycle de chauffage,et Fermer les soupapes C et D.
      2. Ouvrir les soupapes C et D durant le cycle de refroidissement,et Fermer les soupapes A et B.
   C. Maintenir un espace libre minimum de 1 pouce (2.54cm) aux tuyaux de l'eau chaude. Si les unités contrôlant l'air sont exposés à une circulation d'air froid, le système de tuyauterie de la chaudière DOIT avoir des soupapes pour contrôler la circulation ou tout autre manières automatiques de prévenir l'eau de la chaudière de circuler par gravité pendant le cycle de refroidissement.

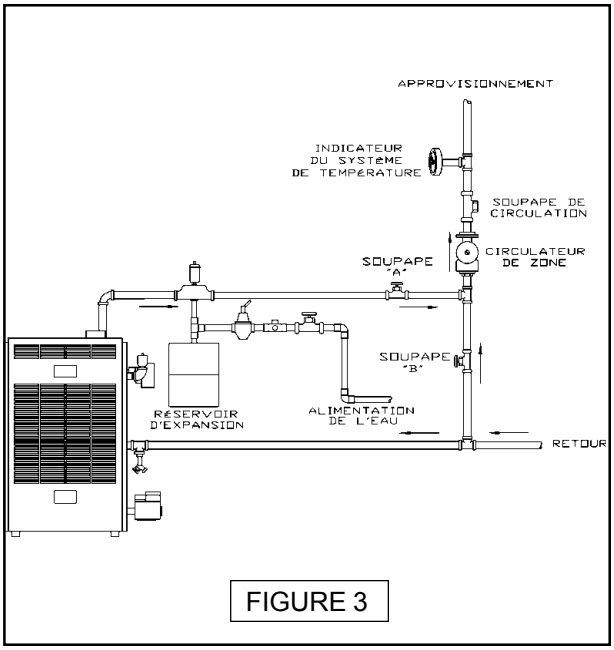

FIGURE 3

2. Les chaudières à l'eau chaude installées au-dessus du niveau de radiation doivent être pourvues d'un dispositif pour l'eau basse. Et ce dispositif doit être installé en même

temps que la chaudière .

3. Quand une chaudière est raccordée à un système de chauffage qui utilise plusieurs circulateurs de zone, chaque circulateurdoit être muni d'une soupape pour le contrôle de l'eau afin de prévenir la circulation par gravité.
   * L'obsturateur de retour à pression réduite doit être présent tel que requis par l'Agence de Protection de l'Environnement, (APE).

4. Le tuyau de dérivation est une option qui donne la capacité d'ajuster la température de l'approvisionnement d'eau de la chaudière afin de s'ajuster au systèmeou à la condition de l'installation.Cette méthode de tuyauterie n'est pas typiquement requise pour les systèmes de chauffage par plinthe.
   A. Cette méthode est utilisée pour protéger les systèmes, qui ont des panneaux radiants et le matériel dans lequel ils sont enchâssés, de la température élevée de l'eau venant de la chaudière. Voir la Figure 3.
   B. Cette méthode est utilisée pour protéger les chaudières de la condensation formée par le retour de l'eau froide. Généralement remarqué dans les gros systèmes transformés par gravité ou les autres systèmes qui ont un gros volume d'eau. Voir la figure 4.
   C. Cette méthode est utilisée pour protéger les chaudières de la condensation qui se forme et aussi pour protéger le système de chauffage des températures élevées de l'eau. Voir la figure 5.

5. Note: Quand le tuyau de dérivation est utilisé, il faut que les soupapes A et B soient ajustées afin d'obtenir le système de température désirée.

6. La boucle du tuyau de dérivation doit être de la même grosseur que l'approvisionnement et le retour.

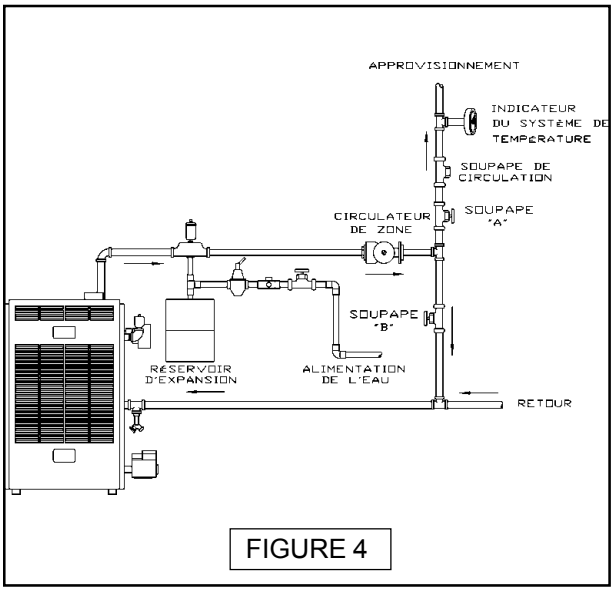

FIGURE 4

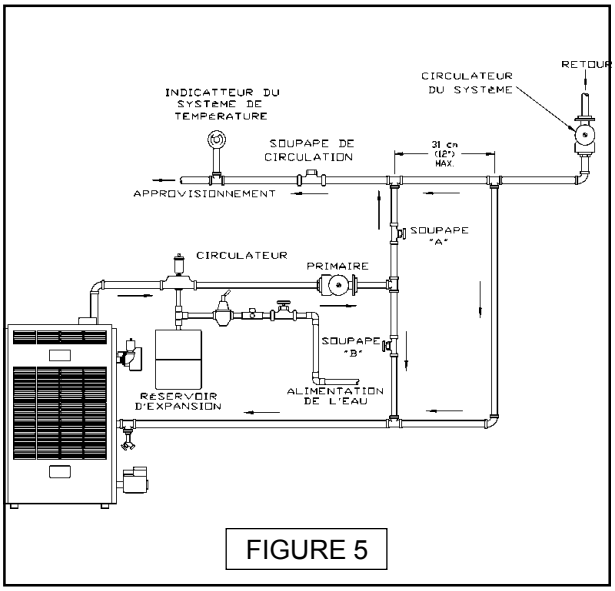

FIGURE 5

7. Une installation typique des circulateurs est montrée à la figure 6,

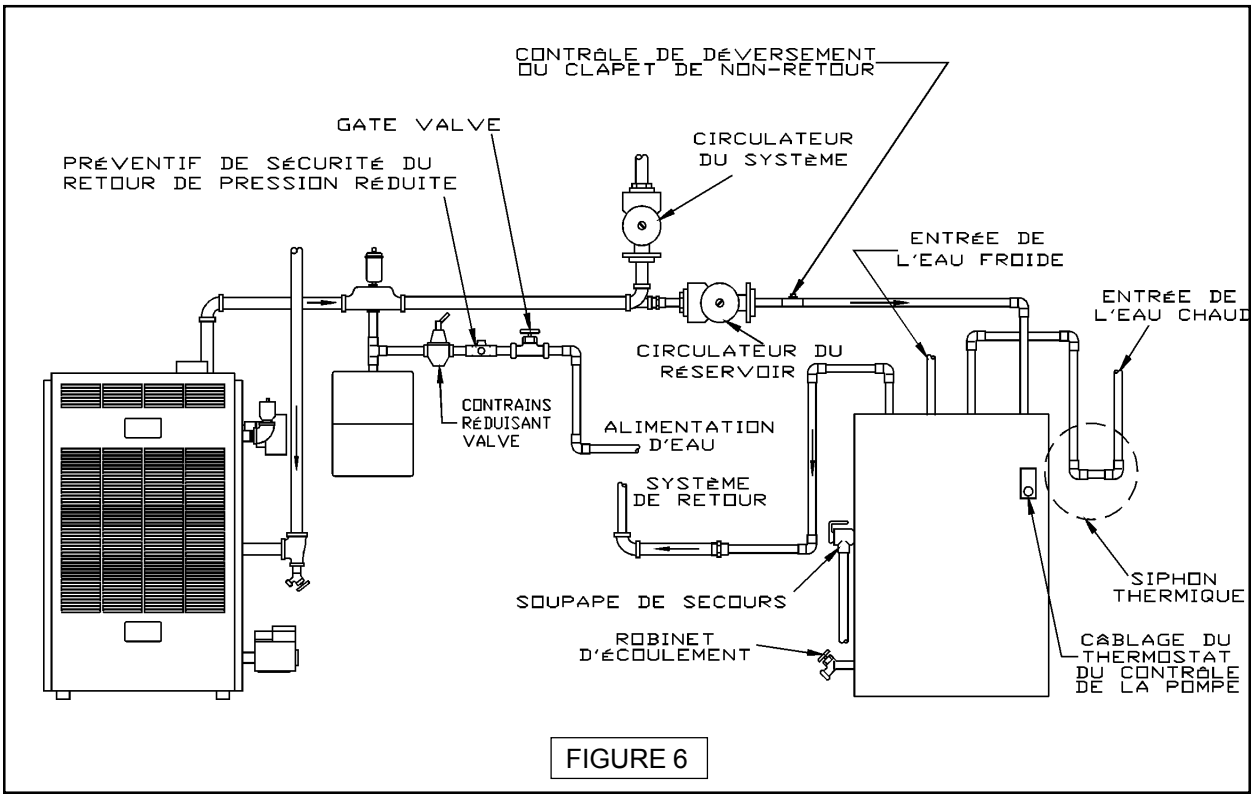

FIGURE 6

8. L'installation typique des soupapes de zone est montrée à la figure 7
9. Pour plus d'information sur la tuyauterie se référer au guide I=B=R sur l'installation de la tuyauterie.

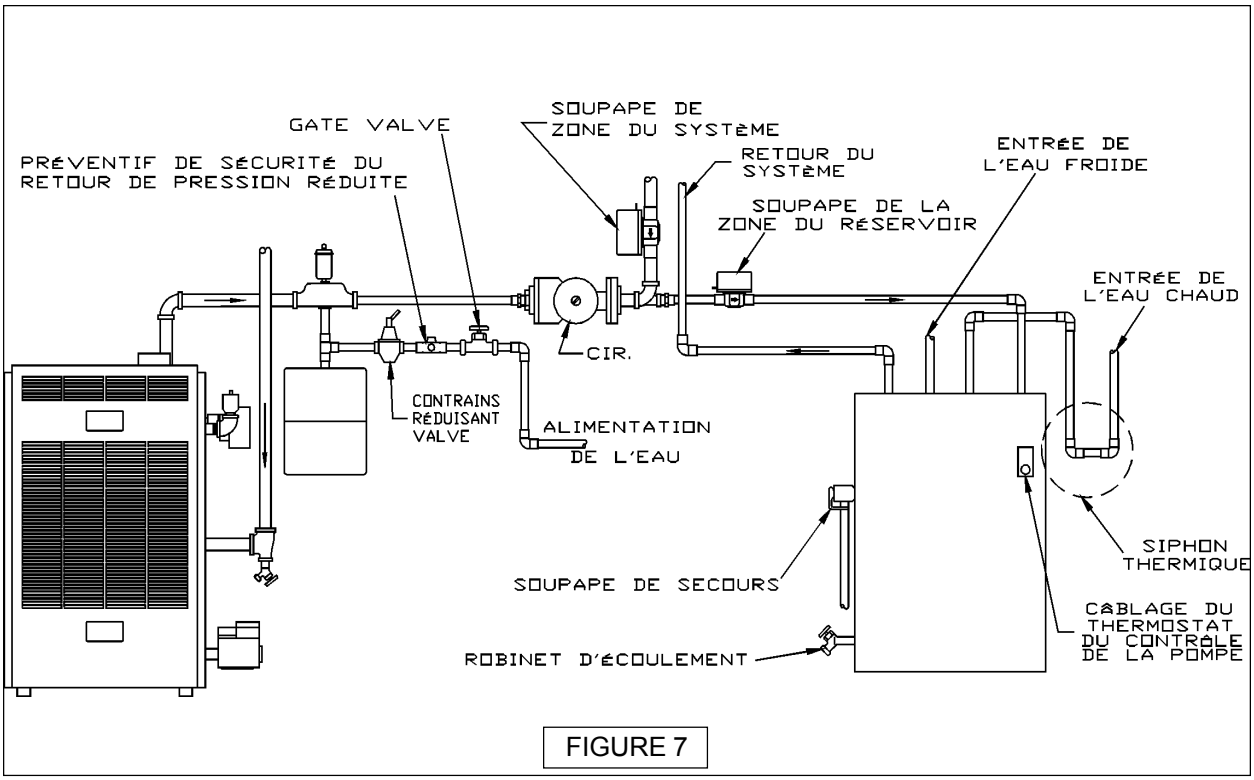

FIGURE 7

INFORMATION GÉNÉRALE SUR LES TUYAUX À GAZ ET ET LES APPAREILS

Selon les Codes Fédéraux et Provinciaux, les appareils au gaz sont classés par catégories selon la pression et la température des gaz de fumée qui sortent de l'appareil. Les appareils de Catégorie I et II ont un tirage naturel (hotte de tirage), mais des températures de gaz de fumée élevées (Catégorie I), ou des températures de gaz de fumée basses (Catégorie II). Les appareils de Catégorie III et IV ont un tirage forcé par ventilateur rotatif, mais des températures de gaz de fumée élevées (Catégorie III), ou des températures de gaz de fumée basses (Catégorie IV). L'efficacité de l'appareil est directement relié à la température des gaz de fumée.Les appareils qui ont une efficacité élevée récupèrent plus de chaleur venant des gaz de fumée, ce qui aide à baisser la température des produits de fumée.Cependant , quand les températures des gaz de fumée sont basses, de la condensation corrosive peut se former dans le tuyau ou l'appareil. De la condensation peut se former dans le tuyau des appareils de Catégorie II, III, IV, pour cette raison , des systèmes de ventilation spéciaux résistant à la corrosion sont requis pour les appareils de haute efficacité.

⚠ MISE EN GARDE: Les tuyaux des appareils de la Catégorie I ne sont pas adaptés pour être utilisés avec les appareils des Catégories II, III, ou IV parce que la condensation peut corroder le tuyau.

⚠ MISE EN GARDE: Les tuyaux des appareils de la Catégorie III ne sont pas adaptés pour être utilisés avec les appareils de la Catégorie I parce que la température des gaz de fumée peut être trop élevée.

Le fonctionnement adéquat du système de ventilation et de l'appareil dépent de l'usage des pièces spécifiées par le manufacturier pour chaque installation particulière.

Le fonctionnement de l'appareil et du système de ventilation peut être affecté par un assemblage inadéquat.

MODIFICATION DU TUYAU DE VENTILATION

Quand une chaudière déjà existante est enlevée du système de ventilation commun, celui-ci est probablement trop grand pour une ventilation adéquate des appareils qui y reste raccordés. Si cette situation se présente, le procédé suivant doit être suivi:

ENLÈVEMENT DE LA CHAUDIÈRE DU SYSTÈME DE VENTILATION

Au moment d'enlever la chaudière existante, les étapes suivantes devront être suivies pour chaque appareil qui est encore raccordé au système de ventilation commune encore en fonctionnement, pendant que les autres appareils qui sont encore raccordés au système de ventilation commune ne sont pas en fonctionnement.

1. Sceller toutes les ouvertures non utilisées du système de ventilation commune.

2. Inspecter visuellement le système de ventilation pour la grosseur adéquate et la pente horizontale et aussi s'assurer qu'il n'y a pas de blocage et de restriction, de fuites, de corrosion et de tout autre déficiences qui peuvent causer une condition dangereuse.

3. En autant que c'est possible, fermer toutes les portes et fenêtres de l'édifice et toutes les portes de l'appartement où l'appareil rattaché au système se trouve et les autres appartements de l'édifice. Démarrer la sécheuse à linge et tout les autres appareils qui ne sont pas raccordés au système de ventilation commune. Démarrer les ventilateurs d'échappement, tel que hotte de cuisinière, et ventilateur de chambre de bain de manière qu'ils fonctionnent à la vitesse maximum. Ne pas faire fonctionner un éventail d'été. Fermer les registres du foyer.

4. Faire fonctionner l'appareil qui est présentement en inspection. Suivre les instructions pour l'allumage. Ajuster le thermostat de manière que l'appareil fonctionne continuellement.

5. Après que le brûleur principal a fonctionné 5 minutes, vérifier à l'ouverture de relève de la hotte de tirage si il y a déversement Se servir de la flamme d'une allumette ou d'une chandelle, ou de la fumée d'une cigarette, d'un cigare ou d'une pipe.

6. Après que tout a été déterminé que chaque appareil qui demeure raccordé au système de ventilation commune est ventilé adéquatement selon les étapes décrites plus-haut, remettre les portes, les fenêtres, les ventilaters d'échappement, les registres de foyer et tout autre appareil brûlant du gaz à leur position antérieure.

7. Tout fonctionnement inadéquat du système de ventilation commune doit être corrigé afin que l'installation se conforme à la dernière révision du Code National du Gaz ,ANSI Z223.1, (si installé aux Etats-Unis) ou les Codes sur l'Installation d'Équipement Brûlant du Gaz CAN1-B149.1 et/ou B149.2, (si installé au Canada). Quand la dimension d'une portion du système de ventilation commune doit être changée, la dimension du système de ventilation commune doit être proche de la grosseur minimum tel que déterminé aux tables de l'appendice G de la dernière révision du Code National du Gaz,ANSI Z223.1, (si installé aux Etats-Unis) ou les Codes sur l'Installation d'Équipement Brûlant du Gaz CAN1-B149.1 et/ou B149.2.

RACCORD DU SERVICE DU GAZ

Raccorder le service du gaz du compteur au contrôle assemblé selon la dernière révision de ANSI Z223.1 et des codes locaux ou des utilités. Pour faire le service un raccord emboîté au niveau du sol doit être installé afin de faciliter l'enlèvement du contrôle du gaz .Une jambe d'égouttement ou un siphon doit être installé au bas de la section verticale du tuyau à l'entrée de la chaudière. Un composé à tuyau résistant à l'action des gaz liquéfiés du pétrole doit être utilisé sur tous les raccords de tuyau filetés.Si une soupape d'arrêt manuelle est requise,vérifier avec les utilités locales pour savoir où la placer.(Voir la figure 8 à droite).

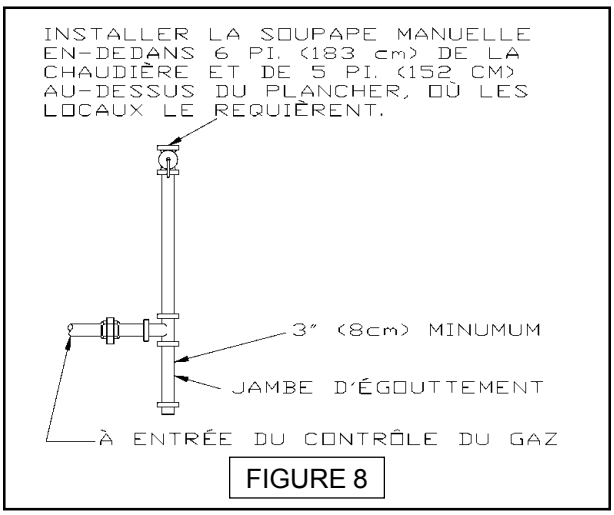

FIGURE 8

1. Le tuyau du gaz doit être de grosseur adéquate afin de prévenir les baisses de pression excessives et la grosseur du tuyau ne doit jamais être plus petite que la grosseur du tuyau de la soupape de contrôle principale du gaz. Voir le tableau ci-dessous.

Capacité Maximum du Tuyau du Gaz À l'Heure en Pied Cube (Mètres Cubes À l'Heure)
(La Pression du Gaz =0.5 psig (3.45 kPa) ou moins la baisse de pression= .5 po.c/e (1.27 cm c/e)

Grosseur Nominale du Tuyau de Fer	Longueur du Tuyau						
	10'	20'	30'	40'	60'	80'	100'
	(3.05m)	(6.10m)	(9.14m)	(12.19m)	(18.29m)	(24.38m)	(30.48m)
1/2"	175	120	97	82	66	57	50
(1.27 cm)	(4.96)	(3.40)	(2.75)	(2.32)	(1.87)	(1.61)	(1.42)
3/4"	360	250	200	170	138	118	103
(1.91 cm)	(10.20)	(7.08)	(5.66)	(4.81)	(3.91)	(3.34)	(2.92)
1"	680	465	375	320	260	220	195
(2.54 cm)	(19.26)	(13.17)	(10.62)	(9.06)	(7.36)	(6.23)	(5.52)
1.1/4"	1400	950	770	660	530	460	400
(3.18 cm)	(39.65)	(26.90)	(21.81)	(18.69)	(15.01)	(13.03)	(11.33)

Pour renseignement additionel se référer à la section 10, du tableau 10-2 du manuel du Code National du Gaz, ou au Canada au manuel CAN1-B149.1 et/ou B149.2 Codes pour l'Installation de l'Équipement Brûlant du Gaz.

2. Pour vérifier si il y a des fuites dans le tuyau du gaz, se servir d'une solution d'eau et de savon ou tout autre méthode approuvée.

⚠ MISE EN GARDE: NE PAS SE SERVIR DE FLAMME OUVERTE.

3. La chaudière et sa soupape de fermeture doivent être disjoint du système d'approvisionnement du gaz pendant la vérification de la pression de ce système si à l'essaie les pressions dépasse ½ psig (3.5 kP).
4. La chaudière doit être isolée du système de tuyau d'approvisionnement du gaz en fermant sa soupape manuelle individuelle pendant la vérification de la pression du système d'approvisionnement du gaz si à l'essaie les pressions égales à ou moins que ½ psig (3.5 kP).

INSTALLATION ÉLECTRIQUE

L'installation électrique doit être conforme avec le Code National de l'Électricité, ANSI/ NFPA NO. 70 si exécutée aux États-Unis, et du Code Canadien de l'Électricité CSA C22.1 ,Section 1, si exécutée au Canada , et/ou l'autorité locale a juridiction.

1. Quand l'électricité provient d'une source externe , la chaudière, DOIT AVOIR ,dès son installation, une prise électrique à la terre ,afin de rencontrer ces exigences.
2. Installer un interrupteur de débranchement avec fusible incorporé entre la chaudière et le compteur à un endroit convénient.
3. CODAGE DES COMPOSANTES (VOIR LE DIAGRAMME DE LA POSE DES FILS DE LA PAGE 10)

TH-1	Thermostat (millivolt)	1K1	Contacts du Relais
TH-2	Thermostat (24 Volt)	1K2	Contacts du Relais
TH-3	Thermostat (Voltage de Ligne)	LS	Interrupteur de Limite
TR-1	Transformateur (120V/ 24V 40VA)	MS	Interrupteur Manuel
TR-2	Transformateur (120V/ 24V 50VA)	ECO	Coupe-Circuit
LGV	Soupape à Gaz 24 Volt	PSC	Bobine de Sûreté de la Veilleuse
LGV-1	Soupape à Gaz 24 Volt		
PS	Interrupteur de Pression	—●—	Raccord des Fils
MR-PS	Remise en marche Manuel de l'Interrupteur de Pression	LWCO	Pour Fermer l'Eau
		EWF	Alimenteur Électrique d'Eau
—○—	Borne du Contrôle	PG	Générateur
1K	Bobine du Relais	RSW	Interrupteur de Sortie

LES COMPOSANTES ÉNUMÉRÉES NE SONT PAS TOUTES UTILISÉES DANS TOUS LES SYSTÈMES DE CONTRÔLES.

4. Contrôle pour eau chaude et câblage d'allumage de la surface chaude de Honeywell pour les chaudières des séries OSC. Voir la figure 9.
   NOTES:
   - Les interrupteurs sont montrés en position de cycle de chauffage.
   - Si aucun des fils originaux fournis avec la chaudière sont remplacés, ils doivent être remplacés par d'autres fils de même grosseur et du même type d'isolation ou l'équivalent.

5. CODE DU CÂBLAGE

━━━━━━ LIGNE DE VOLTAGE PAR L'USINE

——————— BAS VOLTAGE PAR L'USINE

▬ ▬ ▬ ▬ ▬ LIGNE DE VOLTAGE PAR L'INSTALLATEUR

— — — — — BAS VOLTAGE PAR L'INSTALLATEUR

CONTRÔLE DE L'EAU CHAUDE ET FILS DE LA VEILLEUSE À SURFACE CHAUDE DES SÉRIES OSC

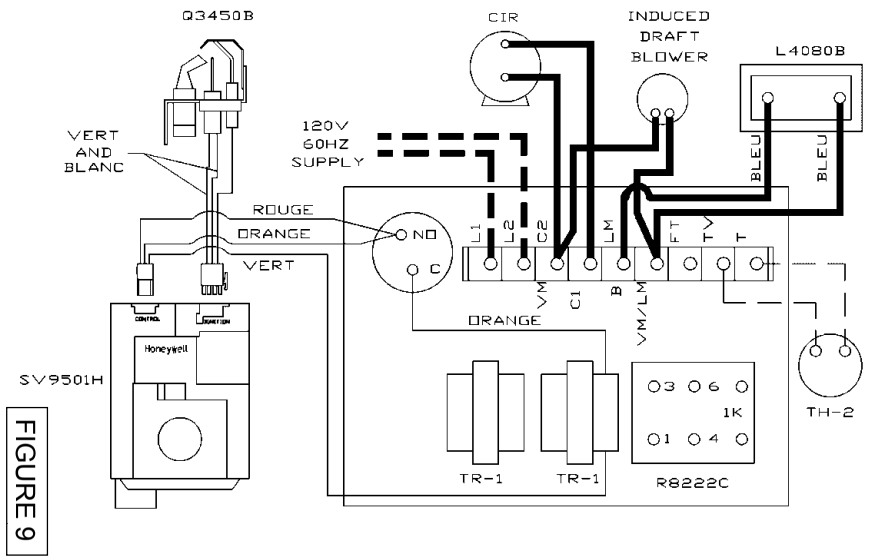

FIGURE 9

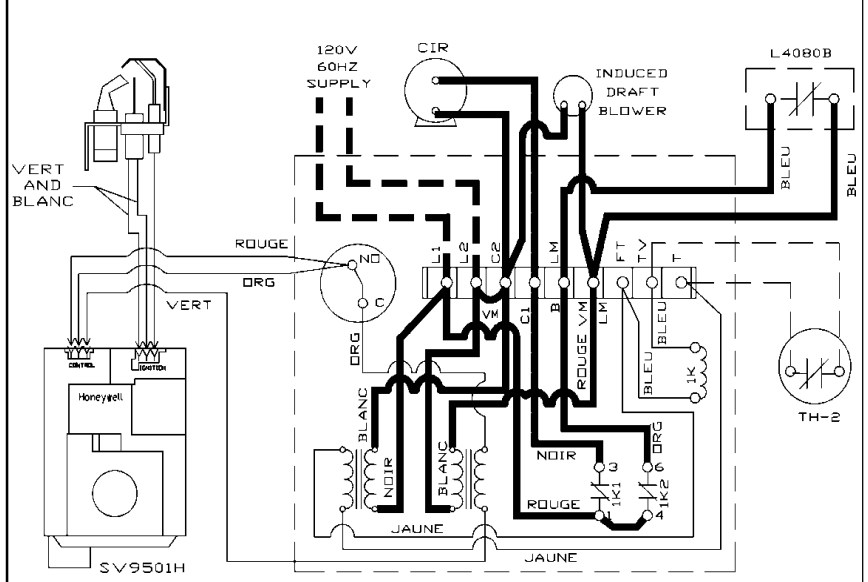

CODE DES COMPOSANTES

TH-1	Thermostat (millivolt)
TH-2	Thermostat (24 Volt)
TH-3	Thermostat (Voltage de Ligne)
TR-1	Transformateur(120V/24V40VA)
TR-2	Transformateur(120V/24V50VA)
MGV	Soupape à Gaz Millivolt
LGV	Soupape à Gaz 24 Volt
LGV-1	Soupape à Gaz 24 Volt

PS	Interrupteur de Pression
MR-PS	Remise en marche Manuel de l'Interrupteur de Pression
SD	Registre de la cheminée
—O—	Borne du Contrôle
K	Bobine du Relais
1K2	Contacts du Relais
LS	Interrupteur de Limite

MS	Interrupteur Manuel
CIR	Circulateur
ECO	Coupe-Circuit
LWCO	Pour Fermer l'Eau
EWF	Alimenteur Électrique d'Eau
PG	Générateur
PSC	Bobine de Sûreté de la Veilleuse
—●—	Raccord des Fils

LES COMPOSANTES ÉNUMÉRÉES NE SONT PAS TOUTES UTILISÉES DANS TOUS LES SYSTÈMES DE CONTRÔLES.

CÂBLAGE

- LIGNE DE VOLTAGE PAR L'USINE
- BAS VOLTAGE PAR L'USINE
- LIGNE DE VOLTAGE PAR L'INSTALLATEUR
- BAS VOLTAGE PAR L'INSTALLATEUR

NOTES: 1) Les interrupteurs sont montrés en position de cycle de chauffage.
2) Si aucun des fils originaux fournis avec la chaudière est remplacé, il doit être remplacé par un autre fil de même grosseur et du même type d'isolation ou l'équivalent.

INSTALLATION DU THERMOSTAT

1. Le thermostat doit être installé sur un mur intérieur à environ 4 pi. (122 cm) au-dessus
du plancher.
2. NE JAMAIS installé un thermostat sur un mur extérieur.
3. Ne jamais installé un thermostat où il sera affecté par:
   A. Les courants d'air
   B. Des tuyaux ,chaud ou froid
   C. Les rayons du soleil
   D. Les lumières
   E. La télévision
   F. Près d'un foyer ou d'une cheminée
4. Vérifier le fonctionnement du thermostat en élevant ou en abaissant tel que requis pour démarrer ou arrêter les brûleurs..
5. Les instructions pour l'ajustement final du thermostat sont empaquetées avec le thermostat (ajustement de l'anticipateur de chaleur, le calibrage, etc.).

INSTRUCTIONS POUR L'ALLUMAGE

⚠ MISE EN GARDE: SI CES INSTRUCTIONS NE SONT PAS SUIVIES EXACTEMENT, UN FEU OU UNE EXPLOSION PEUT EN RÉSULTER ET CAUSER DES DOMMAGES À LA PROPRIÉTÉ, DES BLESSURES CORPORELLES OU PERTE DE VIE.

⚠ AVERTISSEMENT: Avant de faire fonctionner, s'assurer que la chaudière et le système sont remplis d'eau à la pression minimum (c'est ordinairement 12 lbs. par pouce carré (82.7 kPa) sur la plupart des systèmes) et qu'il n'y a plus d'air dans le système. Voir les instructions pour l'allumage et le fonctionnement.

PROCÉDÉ D'ALLUMAGE POUR CHAUDIÈRE QUI ONT UN SYSTÈME DE VEILLEUSE À SURFACE CHAUDE

POUR VOTRE SÉCURITÉ BIEN LIRE AVANT DE FAIRE FONCTIONNER

1. Cet appareil est muni d'un dispositif d'allumage qui allume automatiquement la veilleuse. Ne pas essayer d'allumer la veilleuse manuellement.
2. Avat de faire fonctionner l'appareil ,sentir tout autour pour savoir si il y a des senteurs de gaz. Bien sentir le plancher aussi parce que certain gaz sont plus pesant que l'air et vont se déposer sur le plancher.

⚠ AVERTISSEMENT: **QUE FAIRE SI ÇA SENT LE GAZ**

- Ne pas essayer d'allumer aucun appareil.
- Ne pas toucher à aucun interrupteur électrique.
- Ne pas se servir d'aucun téléphone qu'il y a dans l'édifice.
- Appeler immédiatement votre fournisseur de gaz ,du téléphone d'un voisin.
- Suivre les instructions du fournisseur de gaz.
- Si vous ne pouvez rejoindre votre fournisseur de gaz, appeler le département des incendies.

3. Se servir de la main seulement pour déplacer l'interrupteur de contrôle du système d'allumage. Ne jamais se servir d'outils. Si l'interrupteur ne peut pas être déplacé avec la main, n'essayer pas de le réparer, appeler un technicien de service qualifié.

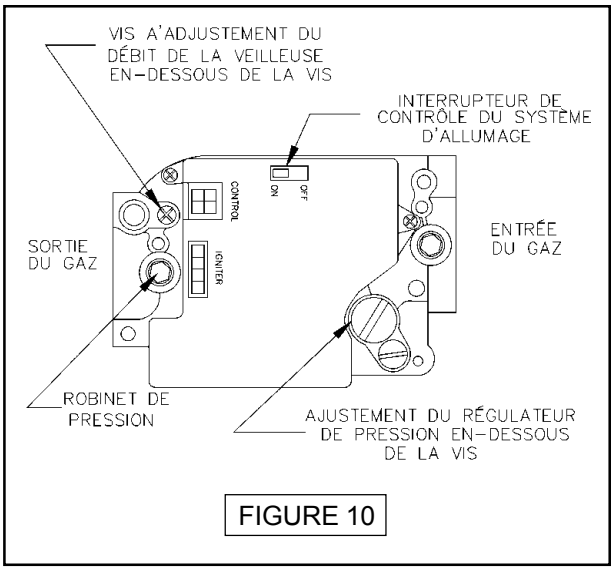

FIGURE 10

⚠ AVERTISSEMENT:

ESSAYER OU FORCÉ LA RÉPARATION PEUT CAUSER UN FEU OU UNE EXPLOSION.

4. Ne pas se servir de cet appareil si des pièces ont été immergées. Appeler immédiatement un technicien de service qualifié.Pour inspecter l'appareil et remplacer les pièces de contrôle du système et de contrôle du gaz qui ont été immergées.

"INSTRUCTIONS POUR LE FONCTIONNEMENT"

1. ARRÊTER! Lire l'information concernant la sécurité dans le manuel d'information de l'utilisateur.
2. Régler le thermostat au plus bas réglage.
3. Couper le courant électrique à l'appareil.
4. Cet appareil est muni d'un dispositif d'allumage qui allume automatiquement la veilleuse. Ne pas essayer d'allumer la veilleuse manuellement.
5. Déplacer l'interrupteur de contrôle du système d'allumage dans la position "FERMÉ".Voir la figure 10 ci-haut.
6. Attendre cinq (5) minutes afin de laisser évaporer le gaz. Si ça sent le gaz, ARRÊTER, Suivre la deuxième étape du procédé d'allumage de la page 10, 'QUE FAIRE SI ÇA SENT LE GAZ". Si ça ne sent pas le gaz, continuer à l'étape suivante.
7. Déplacer l'interrupteur de contrôle du système d'allumage dans la position "OUVERT". Voir la figure 10 ci-haut
8. Brancher le courant électrique à l'appareil.
9. Régler le thermostat au réglage désiré.
10. Si l'appareil ne fonctionne pas, suivre les instructions **"POUR COUPER LE GAZ À L'APPAREIL"** (Ci-dessous) et appeler un technicien de service qualifié ou votre fournisseur de gaz.

POUR COUPER LE GAZ À L'APPAREIL

1. Régler le thermostat au plus bas réglage.
2. Couper le courant électrique à l'appareil si on a besoin de faire le service.
3. Déplacer l'interrupteur de contrôle du système d'allumage dans la position "FERMÉ". **NE PAS FORCER.**

ORDRE DU FONCTIONNEMENT

Sur appel pour de la chaleur:

1.) Le thermostat va s'activer, et terminer le circuit entre les bornes T et T.

2.) La bobine du relais R8222 va s'activer en tirant les contacts du relais.

3.) Le circulateur démarre et le courant est reporté à la limite.Si le circuit de la limite est fermé le moteur de l'évent et le transformateur TR-2 sont activés.

4.) Le moteur de l'évent démarre et développe la pression statique.

5.) Quand la pression statique est obtenue, l'interrupteur de pression tire en complétant le circuit entre TR-2 et le système de soupape à gaz SV9501H.

6.) SV9501H ouvre la soupape de la veilleuse et l'allume.Quand la veilleuse est bien allumée , le brûleur principal va s'allumer.

7.) Si dans aucun cas la température de l'eau de la chaudière dépasse le réglage de haute limite le courant sera interrompu au moteur de l'évent, et le TR-2, alors coupera le courant au système d'allumage. Le courant restera fermé jusqu'à ce que la température de l'eau baisse en dessous du réglage de haute limite. Le circulateur continuera de fonctionner dans ces conditions jusqu'à ce que le thermostat soit satisfait.

8.) Si la circulation d'air (pression statique) est interrompue (ex. :tuyau bouché), l'interrupteur de pression va percevoir une baisse dans la pression, et va ouvrir le circuir entre le système d'allumage et TR-2. Le moteur de l'évent continuera de fonctionner jusqu'à ce que la pression statique soit atteinte ou que le thermostat soit satisfait.

9) Si éventuellement la circulation des produits de combustion qui se fait à travers les tuyaux de fumée de la chaudière devient réduite ou bouchée, la veilleuse Q34505 va perdre la flamme rectifiée et va éteindre les brûleurs principaux.La chaudière va essayer l'allumage mais il n'y aura pas de flammes. Si ceci se produit, couper le courant principal et ne pas faire fonctionner l'unité.

10.) Quand le thermostat est satisfait , le courant est interrompu à la bobine du relais et le relais fait relâche , coupant le courant au circulateur, au moteur de l'évent, et à TR-2.

DIRECTIVES GÉNÉRALES POUR LE DÉMARRAGE ET L'ENTRETIEN SAISONNIER

Il est suggéré qu'une agence de service qualifiée soit embauchée pour faire l'inspection annuelle de la chaudière et du système de chauffage.Elle a la compétence pour faire l'inspection tel que décrite plus bas. Si des réparations ou des rectifications sont nécessaires, elle peut faire le changement adéquat pour un fonctionnement sécuritaire de la chaudière.

⚠ AVERTISSEMENT: Étiqueter tous les fils avant de les disjoindre des contrôles pour faire le service. La pose erronnées des fils peut causer un fonctionnement inadéquat et dangereux. Vérifier si le fonctionnement est parfait après avoir fait le service.

1. AU DÉBUT DE CHAQUE SAISON DE CHAUFFAGE

A. Avant de faire le démarrage saisonnier il est recommandé d'avoir une agence de service compétente pour vérifier si il y a de la suie dans la chaudière et des dépôts calcaires dans les tuyaux, nettoyer les brûleurs et vérifier le débit du gaz afin de maintenir un bon fonctionnement efficace et sécuritaire.

B. L'agence de service doit s'assurer que le système est plein d'eau à la pression minimum d'ouvrir les prises d'air - si utilisées et expulser tout l'air qui peut s'être accumulé dans le système.

C. Vérifier si il y a des fuites aux prises d'air automatiques.

D. Inspecter le système de ventilation au début de chaque saison de chauffage.Vérifier le tuyau de la chaudière pour voir si il y a des signes de détérioration et des joints affaissés Réparer si nécessaire. Enlever le tuyau de ventilation de la chaudière et vérifier si il y a des obstructions.

E. Nettoyer le tee et le siphon de condensation.

Vérifier périodiquement le siphon de condensation pour eau / condensation. Le siphon doit toujours avoir de l'eau dedans. Remplisser le siphon si il s'assèche. Si le siphon s'assèche, les gaz de fumée peuvent s'échapper.

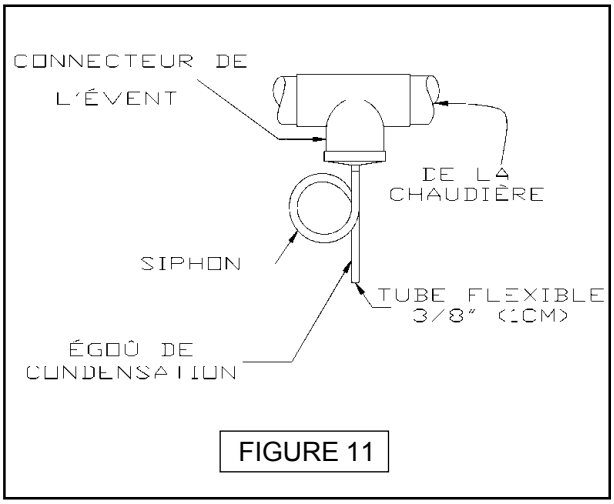

FIGURE 11

Un nettoyage périodique du système de collection de la condensation est requis.Quand le système de collection de la condensation est installé dans le système de ventilation ,il est recommendé que le nettoyage soit fait en même temps que le service annuel.Le procédé de nettoyage du système est comme suit:

1. Enlever le tuyau du tee de condensation.
2. Vider le tuyau du liquide.

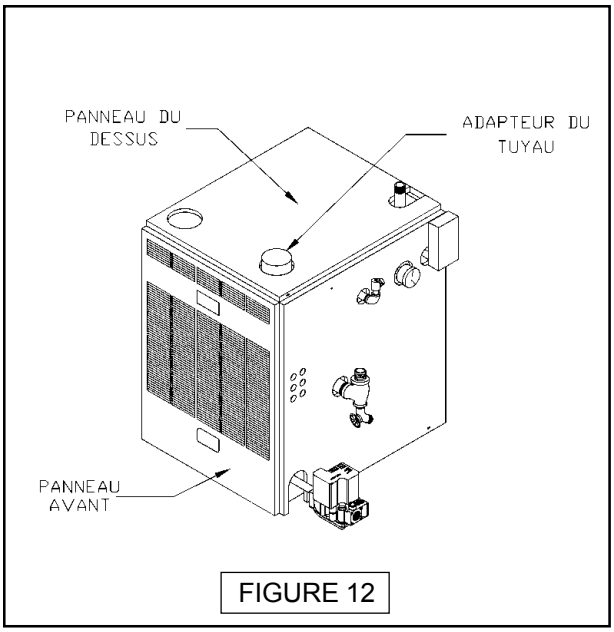

FIGURE 12

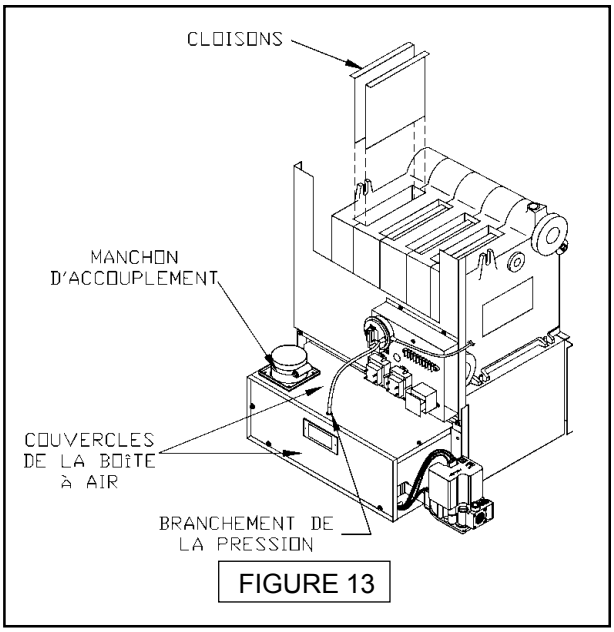

FIGURE 13

3. Rincer le tuyau à l'intérieur et à l'extérieur dans un basssin rempli d'eau.
4. Si l'intérieur du tuyau ne peut pas être nettoyé , le tuyau devra être remplacé par un autre de même type et de même grosseur.
5. Mettre de l'eau dans le siphon avant de le remettre en place.
6. Remettre le tuyau en place tel que démontré dans la figure 11
7. Inspecter visuellement tout le système de tuyauterie pour voir si il y a des fuites ,si il y en a les faire réparer aussitôt que possible. NE PAS se servir de composés à base de pétrole pour arrêter les fuites.

2. LE PROCÉDÉ SUIVANT DOIT ÊTRE SUIVI POUR NETTOYER ET VÉRIFIER LES PASSAGES DES GAZ DE FUMÉE:

A. Fermer la soupape manuelle pour couper le gaz à la chaudière.
B. Enlever le panneau avant. (Voir la figure 12 ci-dessus).

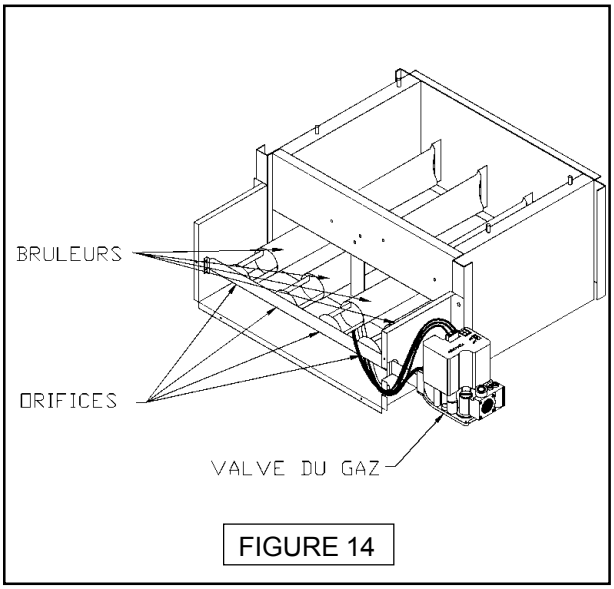

FIGURE 14

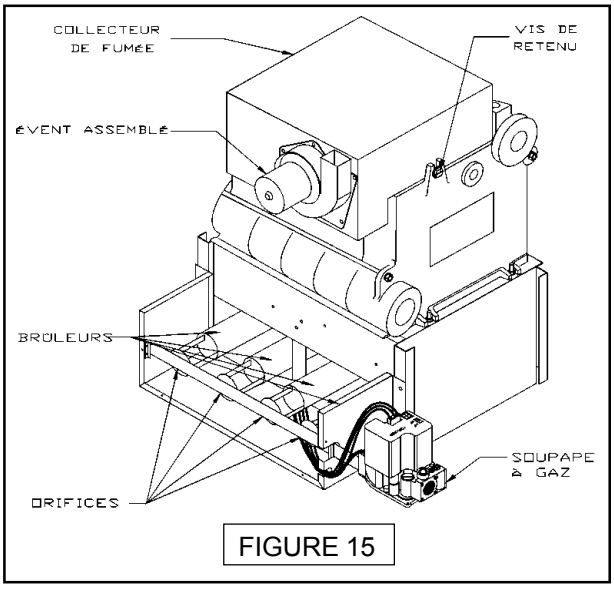

FIGURE 15

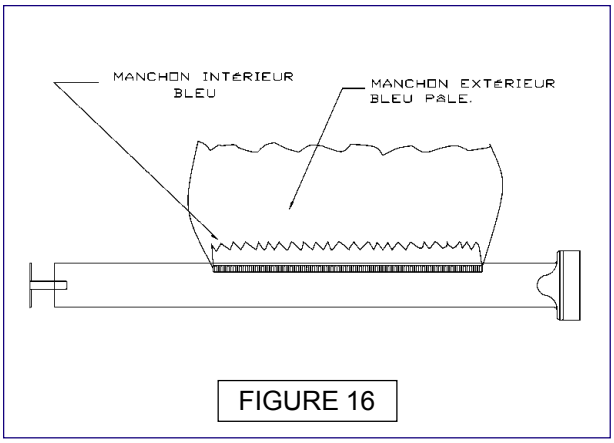

FIGURE 16

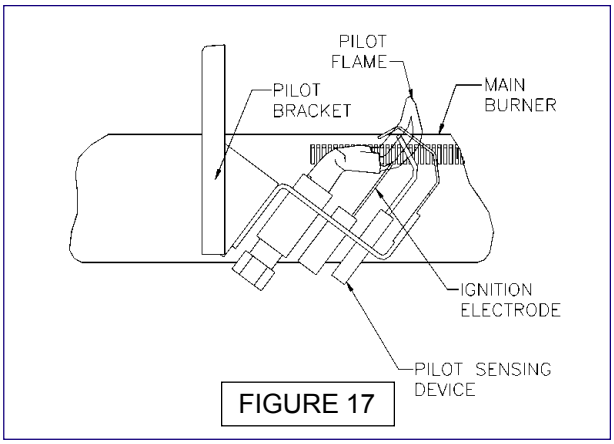

FIGURE 17

C. Disjoindre le tuyau de ventilation de l'adapteur.
D. Disjoindre le tuyau d'entrée d'air du manchon d'accouplement. (Voir la figure 13 pour savoir où est situé le manchon d'accouplement.)
E. Enlever les couvercles de la boîte à air. (Voir la figure 13 ci-dessus.)
F. Enlever les brûleurs de la chambre de combustion des orifices de la tubulure en les soulevant vers le haut et en tirant vers l'avant de la chaudière, (Voir la figure 14.)
G. Enlever le panneau de dessus. (Voir la figure 12.)
H. Enlever l'assemblage du collecteur de fumée et de l'évent de la chaudière en enlevant les vis qui le retienne et qui sont situées de chaque côté du collecteur de fumé (Voir la figure 15 ci-dessous.)
I. Enlever les cloisons de l'échangeur de chaleur. (Voir la figure 13.)
J. Inspecter visuellement les cloisons afin de s'assurer qu'il n'y a pas d'usure ou d'accumulation de suie. Nettoyer si nécessaire.
K. Inspecter visuellement l'évent assemblé afin de s'assurer qu'il n'y a pas d'usure ou d'accumulation de poussière. Nettoyer avec l'aspirateur si nécessaire.
L. Placer une feuille de papier épais ou de matériel similaire au fond de la chambre de combustion et brosser tous les passages de fumée. La suie et le calcaire vont se déposer sur le papier et vont être facilement enlevés avec le papier.
M. Replacer le Collecteur de Fumée et se servir des vis de retenue et du silicone pour le retenir en place.Se servir de silicone GEIS 808 ou similaire. (Voir la figure 15).
N. Répéter les étapes de A à E dans l'ordre renversé pour réassembler la chaudière.
O. Démarrer la chaudière afin de s'assurer qu'elle est en bonne condition de fonctionnement,
   1. GARDER les alentours de la chaudière propre et libre de tout matériaux combustibles tel que essence, peinture,d'agent réductif à peinture et n'importe quel autre vapeurs et liquides inflammables.
   2. La circulation libre d'air de combustion et de ventilation à la chaudière et à la chambre de la chaudière ne doit pas être restreinte ou bouchée.
   3. Certains circulateurs requiert des services périodiques. Ordinairement ces circulateurs ont des godets à l'huile ou des ouvertures à chaque bout du moteur et une au palier de l'arbre.Mettre environ 1 cuillère à thé d'huile à moteur sans-détergent SAE 20 ou 30 dans chaque ouverture , deux fois par an. NE PAS METTRE TROP D'HUILE. Suivre les instructions du manufacturier qui sont attachées au circulateur.Si il n'y a pas de godets ou d'ouvertures , les paliers

sont, soit lubrifiés en permanence ou lubrifiés par l'eau.

3. **VÉRIFIER VISUELLEMENT LES BRÛLEURS PRINCIPAUX ET LA FLAMME DE LA VEILLEUSE AU DÉBUT DE CHAQUE SAISON DE CHAUFFAGE ET DE NOUVEAU VERS LE MILIEU DE LA SAISON.**
   A. Vérifier les gueulards et les orifices du brûleur afin de s'assurer qu'ils ne sont pas obstrués par de la mousse ou de la poussière.Voir la figure 15.
   B. La flamme du brûleur principal doit avoir un manchon intérieur bleu bien défini et un manchon extérieur d'un bleu léger. (Voir la figure 16).
   C. La flamme de la veilleuse doit envelopper de 3/8"(.95cm) à ½" (1.27cm) l'extrémité du dispositif sensitif de la veilleuse. (Voir la figure 17.)
4. **AJUSTEMENT DE LA FLAMME DE LA VEILLEUSE:**
   A. Enlever la vis d'ajustement du couvercle.
   B. Tourner la vis intérieure (vis d'ajustement) dans le sens de l'horloge pour diminuer et dans le sens contraire de l'horloge pour augmenter la flamme de la veilleuse, voir la figure 10.
   C. Après avoir fait l'ajustement, s'assurer que les vis du couvercle sont bien en place afin de prévenir les fuite possible de gaz.
   D. Les brûleurs principaux et le brûleur veilleur doivent être vérifiés pour voir si il y a des signes de corrosion ou des dépôts calcaires.
   E. Nettoyer les brûleurs principaux et le brûleur veilleur avec une brosse d'acier.

VÉRIFIER LA PRESSION STATIQUE DE L'ÉVENT COMME SUIT:

(Se référer à la figure 18 pour les instructions suivantes.)

1. Après avoir coupé le courant à la chaudière, disjoindre les tuyaux blanc et orange de l'interrupteur de pression sur la boîte à air et le moteur de l'évent.
2. Installer un tee barbelé de plastique de 3/16" (.48 cm) entre un manomètre incliné et l'interrupteur de pression. (**⚠ AVERTISSEMENT:** Ne pas couper le tube original. Un tube additionel est requis.) Si le tube est coupé, le remplacer seulement avec du tube en silicone pour température élevée O.E.M..

   (**⚠ AVERTISSEMENT:** Ne pas remplacer par du tube de vinyl ou de plastique parce qu'il va fondre.
3. L'autre bout du tee va à la boîte à air et aux tarauds de pression de l'évent.
   A. L'orange étant le négatif élevé.
   B. Le blanc étant le négatif bas.
4. Remettre la chaudière en marche et lire la pression statique. La lecture devrait être de -.55±.05 pouces de la colonne de l'eau ou plus élevée pour les chaudières des séries OSC.
5. Si les pressions statiques ne sont pas à un niveau minimum admissible, vérifier les tuyaux de prise et d'échappement pour voir si ils sont bouchés ou endommagés.
6. Pour réassembler, enlever les tees et le tube additionnel et replacer le tube orange au taraud de l'évent,et le tube blanc au taraud de la boîte à air.

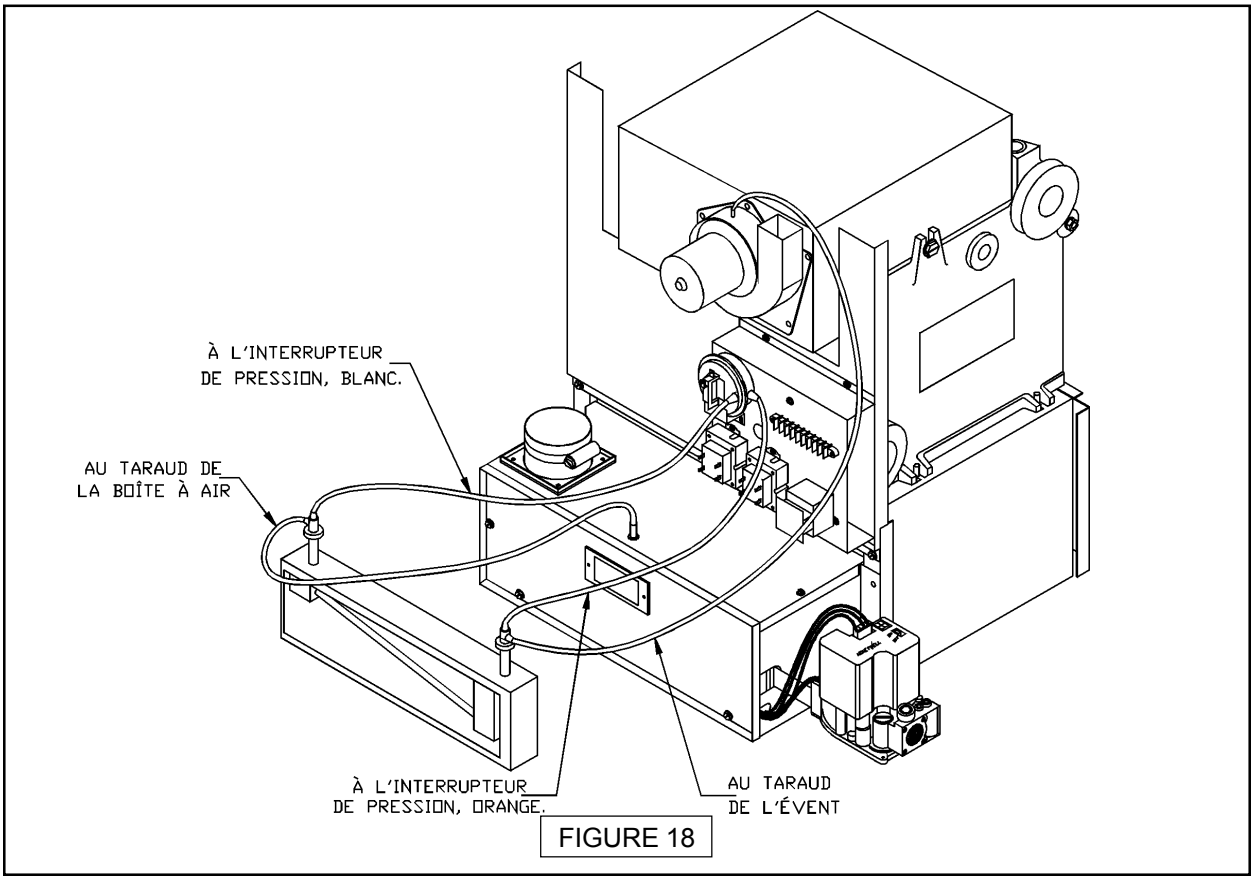

FIGURE 18

VÉRIFICATION DU TAUX D'ENTRÉE DU GAZ À LA CHAUDIÈRE

1. Le maximum acceptable de la pression de l'approvisionnement du gaz ne doit pas être plus haut et la pression minimum de l'approvionnement ne doit pas être plus basse que celle indiquée sur la plaque de taux..
2. Procéder comme suit pour vérifier le débit adéquat du gaz naturel à la chaudière en utilisant le compteur à gaz:
3. Fermer l'approvionnement du gaz de tous les appareils,excepté celui de la chaudière.
4. Avec la chaudière en fonctionnement,pour deux minutes établir le débit du gaz qui passe dans le compteur et multiplier par 30 pour obtenir le taux à l'heure.
5. Diviser le taux d'entrée indiqué sur la plaque de taux par la valeur de chauffage du gaz tel que dterminé par la compagnie de gaz locale.Ceci déterminera le nombre de pieds cubes de gaz requis à l'heure.
6. Si un ajustement mineur est nécessaire, installer un manomètre sur la sortie de côtéde la soupape à gaz.Ajuster le régulateur de pression sur le contrôle combiné du gaz. Augmenter ou diminuer la pression tubulaire afin d'obtenir le débit de gaz requis tel que décrit sur la plaque de taux.Pour augmenter, tourner la vis d'ajustement du régulateurdans le sens de l'horloge ou dans le sens contraire de l'horloge pour diminuer la pression, voir la figure 10. Après que les ajustemenst ont été complétés, arrêter la chaudière et enlever le manomètre et le robinet de fermeture.
7. Allumer de nouveau tous les autres appareils qui ont été fermés à l'étape A ci-dessus.S'assurer que les brûleurs veilleurs sont en fonctionnement.

SÉRIES OSC PIÈCES DE REMPLACEMENT - VEILLEUSE

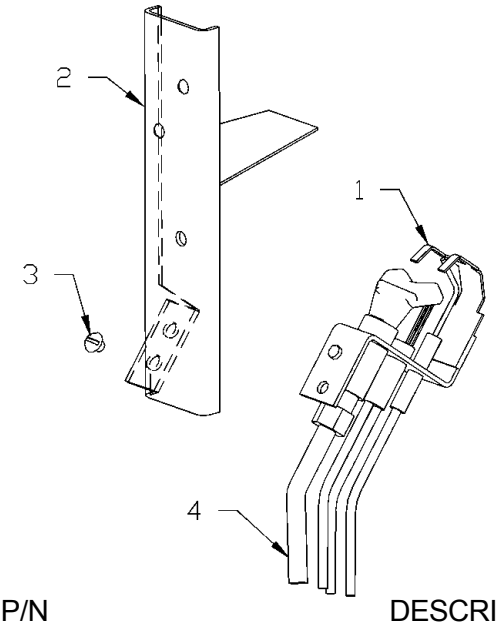

ITEM NO	P/N	DESCRIPTION	QTÉ
1	PBO14O1	VEILLEUSE Q3450B 1039 HW NAT (POUR GAZ NATUREL SEULEMENT)	1
	PB01402	VEILLEUSE Q3450B 1112 LP OSC ((POUR GAZ PROPANE SEULEMENT	
2	32711102	BASE-SUPPORT DE LA VEILLEUSE	1
3	HW-024.01	VIS #10 32X3/16	1
4	MS-003.05	TUBE DE VEILLEUSE EN ALUMINIUM 1/4"X24-1/4"	1

FIGURE 19

SÉRIES OSC PIÈCES DE REMPLACEMENT - BOÎTIER

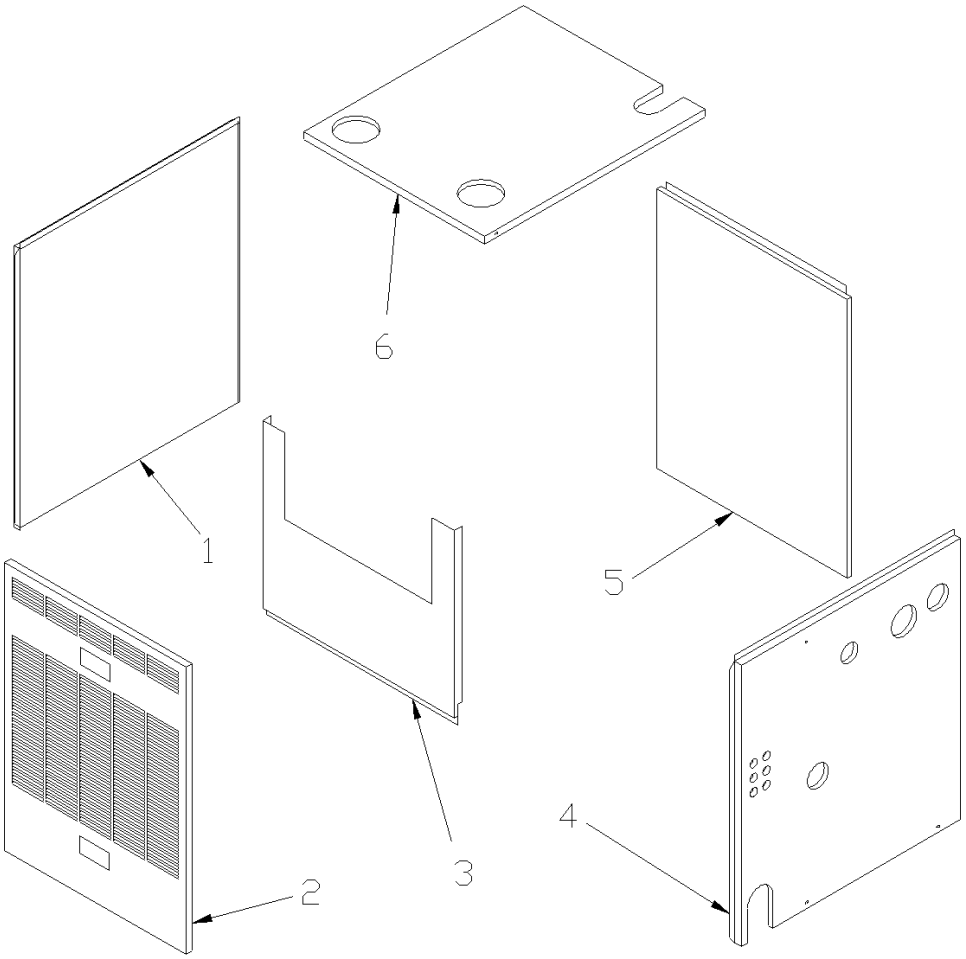

ITEM #	P/N	DESCRIPTION	QTÉ
1	31721102	PANNEAU CÔTÉ GAUCHE	1
2	3172801	PANNEAU- AVANT OSC3	1
	3172802	PANNEAU- AVANT OSC4	
	3172803	PANNEAU- AVANT OSC5	
3	3172401	PANNEAU- PLAQUE SÉPARATRICE OSC3	1
	3172402	PANNEAU- PLAQUE SÉPARATRICE OSC4	
	31724023	PANNEAU- PLAQUE SÉPARATRICE OSC5	
4	31721101	PANNEAU- CÔTÉ DROIT	1
5	31721401	PANNEAU- ARRIÈRE OSC3	1
	31721402	PANNEAU- ARRIÈRE OSC4	
	31721403	PANNEAU- ARRIÈRE OSC5	
6	3172201	PANNEAU-DE DESSUS OSC3	1
	31722012	PANNEAU-DE DESSUS OSC4	
	31722013	PANNEAU-DE DESSUS OSC5	

FIGURE 20

SÉRIES OSC PIÈCES DE REMPLACEMENT
ÉCHANGEUR DE CHALEUR

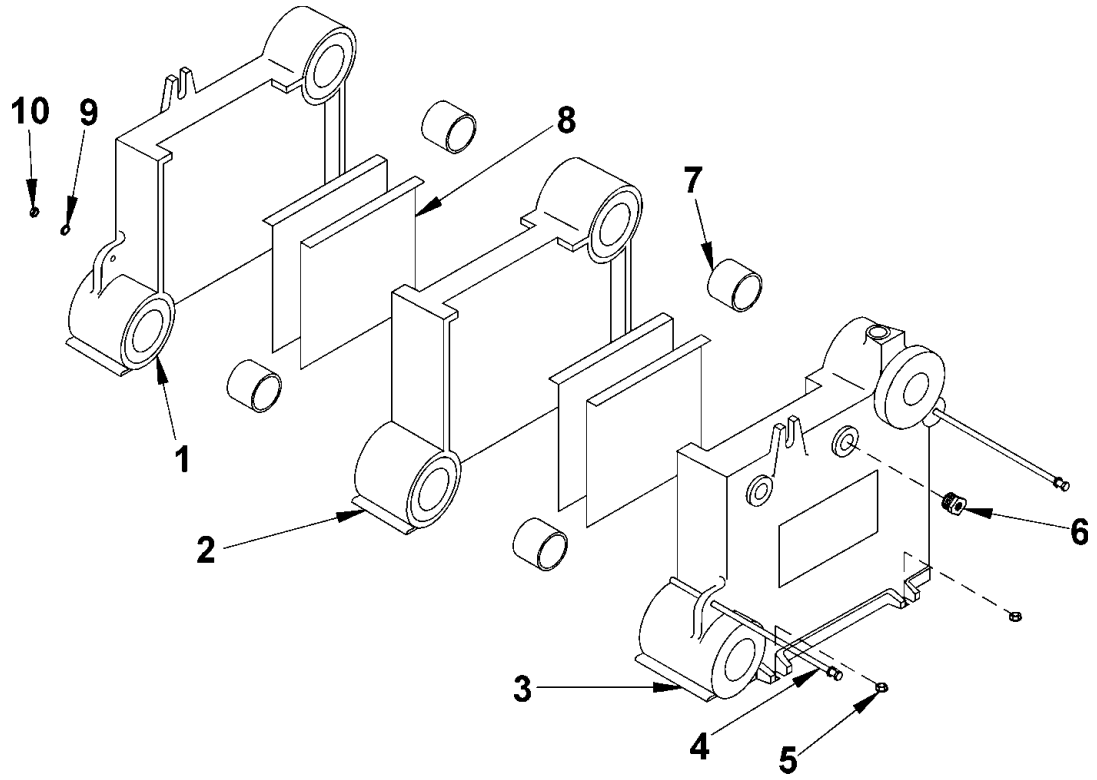

ITEM #	P/N	DESCRIPTION	QTÉ
1	100-2-2.01	B-SECTION GAUCHE	1
2	100-2-1.01	B-SECTION DU CENTRE	
	OSC3 (1)	OSC4(2) OSC5(3)	
3	100-2-3.01	B-SECTION DROITE	1
4	HW-011.01	BAGUETTE D'ATTACHE 1/4X11.1/2 OSC3	2
	HW-011.03	BAGUETTE D'ATTACHE 1/4X15.1/2 OSC4	
	HW-011.05	BAGUETTE D'ATTACHE 1/4X19.1/2 OSC5	
5	HW06901	ÉCROU AUTO-BLOQUANT 5/16-18	4
6	PF-004.13	DOUILLE D'AJUSTEMENT 3/4"X1/4"	1
7	100-1-1.01	RACCORD À POUSSER #3 MACH.	
	OSC3(4)	OSC4(6) OSC5(8)	
8	3472301	CLOISON DU COLLECTEUR DE FUMÉE	
	OSC3(4)	OSC4(6) OSC5(8)	
9	HW-008.01	RONDELLE À PLAT-5/16 STL ZP	4
10	HW-003.02	ÉCROU HEX -1/4-20- STL ZP	2

ÉCHANGEURS DE CHALEUR COMPLÈTEMENT ASSEMBLÉS

100-2-7.01	ÉCHANGEUR DE CHALEUR 3 SECTIONS OSC3
100-2-7.02	ÉCHANGEUR DE CHALEUR 4 SECTIONS OSC4
100-2-7.03	ÉCHANGEUR DE CHALEUR 5 SECTIONS OSC5

FIGURE 21

SÉRIES OSC PIÈCES DE REMPLACEMENT - BASE

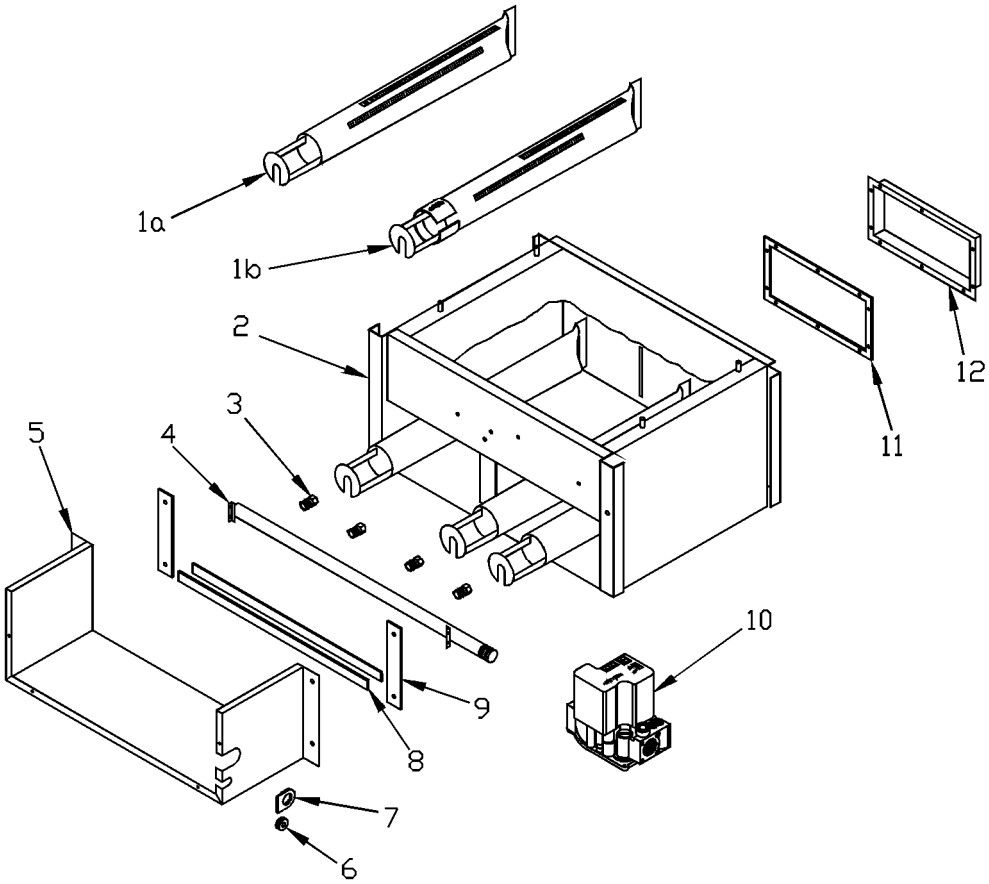

ITEM#	PART #	DESCRIPTION	QTÉ
1	3352401	BRÛLEUR 1.3/4" NAT (GAZ NATUREL SEULEMENT)	
	3352801	BRÛLEUR 1.3/4" LP (GAZ PROPANE SEULEMENT)	
	OSC3(2)	OSC4(3)	OSC5(4)
2	5611602	TROUSSE-BASE AVEC ISOLATION OSC3	1
	5611603	TROUSSE-BASE AVEC ISOLATION OSC4	
	5611604	TROUSSE-BASE AVEC ISOLATION OSC5	
3	355-1-5.09	ORIFICE #36 OSC5	4
	355-1-5.10	ORIFICE #37 OSC4	3
	355-1-5.11	ORIFICE #43 OSC3	2
	355-1-5.12	ORIFICE #52 OSC4LP	3
	355-1-5.12	ORIFICE #52 OSC5LP	4
	355-1-5.13	ORIFICE #54 OSC3LP	2
4	3572201	TUBULURE OSC3	1
	3572202	TUBULURE OSC4	
	3572203	TUBULURE OSC5	
5	3272101	COUVERCLE DE LA BOÎTE À AIR OSC3	1
	3272102	OUVERCLE DE LA BOÎTE À AIR OSC4	
	3272103	COUVERCLE DE LA BOÎTE À AIR OSC5	
6	HW10101	ERSEAU DE LA VEILLEUSE	1
7	HW10201	ERSEAU DE LA TUBULURE	1
8	3271901	AIR BOX WRAPPER GSKT-BOT OSC3	2
	3271902	AIR BOX WRAPPER GSKT-BOT OSC4	
	3271903	AIR BOX WRAPPER GSKT-BOT OSC5	
9	3271801	AIR BOX WRAPPER GASKET	2
10	VG01701	SOUPAPE À GAZ OSC (SV9501H2417 - GAZ NATUREL SEULEMENT)	
	VG01702	SOUPAPE À GAZ OSC (SV9501H2425 - GAZ PROPANE SEULEMENT)	
11	3271501	ISOL. DU COUVERCLE DU BRÛLEUR OSC3	1
	3271502	ISOL. DU COUVERCLE DU BRÛLEUR OSC4	
	3271503	ISOL. DU COUVERCLE DU BRÛLEUR OSC5	
12	32721001	COUVERCLE DU BRÛLEUR OSC3	1
	32721002	COUVERCLE DU BRÛLEUR OSC4	
	32721003	COUVERCLE DU BRÛLEUR OSC5	

FIGURE 22

SÉRIES OSC PIÈCES DE REMPLACEMENT
COUVERCLES DE BOÎTE À AIR

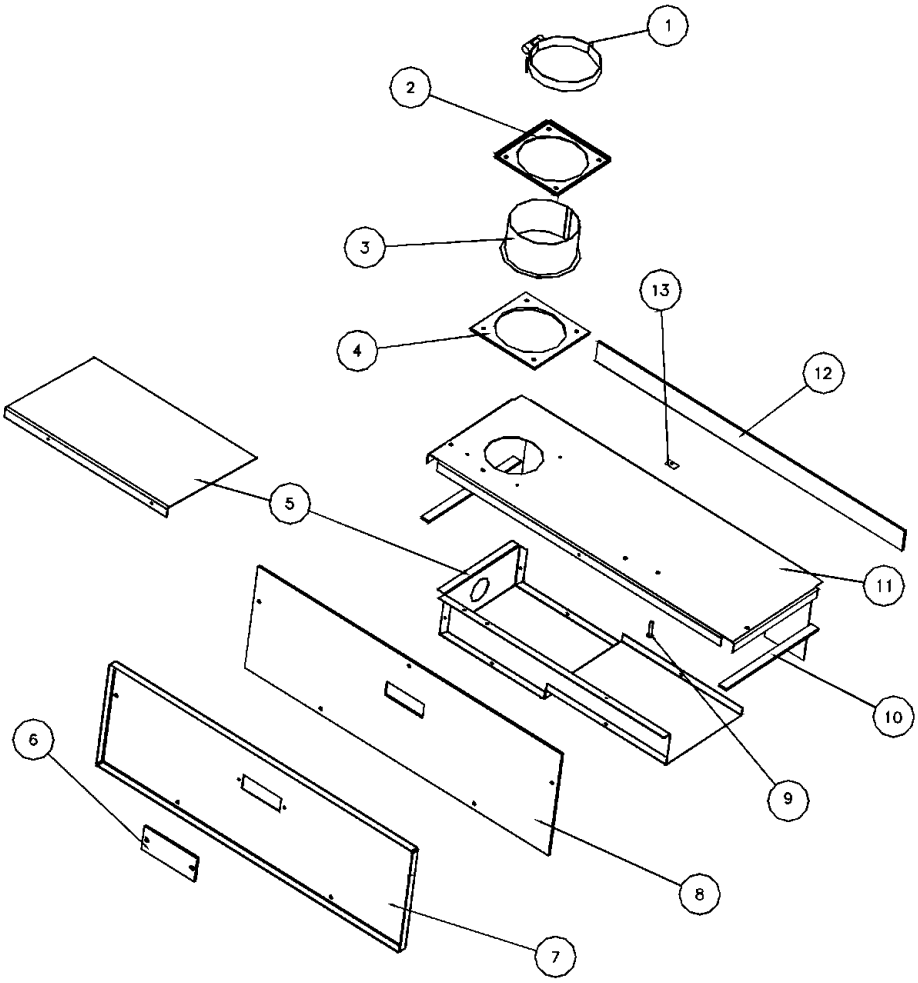

ITEM#	PART #	DESCRIPTIONS	QTÉ.
1	HW10301	CRAMPON DU BOYAU SST OSC	1
2	3271601	ADAPTEUR DE LA PRISE D'AIR	1
3	3271203	BAGUE DE LA PRISE D'AIR	1
4	3271701	ISOLATION DE L' ADAPTEUR DE LA PRISE D'AIR	1
5	3271301	AIR DEFLECTOR OSC3	1
	32721501	INTAKE BOX ASSY OSC4	
	32721502	INTAKE BOX ASSY OSC5	
6	3571201	BASE FENÊTRE D'OBSERVATION	1
7	3272701	PAN. AVANT BTE AIR ASSEMBLÉ OSC3	1
	3272702	PAN. AVANT BTE AIR ASSEMBLÉ OSC4	
	3272703	PAN. AVANT BTE AIR ASSEMBLÉ OSC5	
(INCLUS FENÊTRE D'OBSERVATION, #9, & ISOLATION # 11)			

ITEM#	PART #	DESCRIPTION	QTÉ.
8	3572401	ISOLATION COUVERCLE AVANT OSC3	1
	3572402	ISOLATION COUVERCLE AVANT OSC4	
	3572403	ISOLATION COUVERCLE AVANT OSC5	
9	HW10001	TARAUD DE LA BOÎTE À AIR 2230 RL	1
10	3572304	ISOLATION COUVERCLE BTE AIR	2
11	3272401	COUVERCLE BTE À AIR ASSEMBLÉ OSC3	1
	3272402	COUVERCLE BTE À AIR ASSEMBLÉ OSC4	
	3272403	COUVERCLE BTE À AIR ASSEMBLÉ OSC5	
(INCLUS: ISOLATION #12 & #13, TARAUD # 6 ET RONDELLE # 7 POUR LA BTE À AIR)			
12	3572301	ISOL. COUVERCLE BTE À AIR OSC3	1
	3572302	ISOL. COUVERCLE BTE À AIR OSC4	
	3572303	ISOL. COUVERCLE BTE À AIR OSC5	
13	HW09901	RONDELLE D'IMMOBILISATION	1

FIGURE 23

SÉRIES OSC PIÈCES DE REMPLACEMENT
TUYAUX ET CONTRÔLES

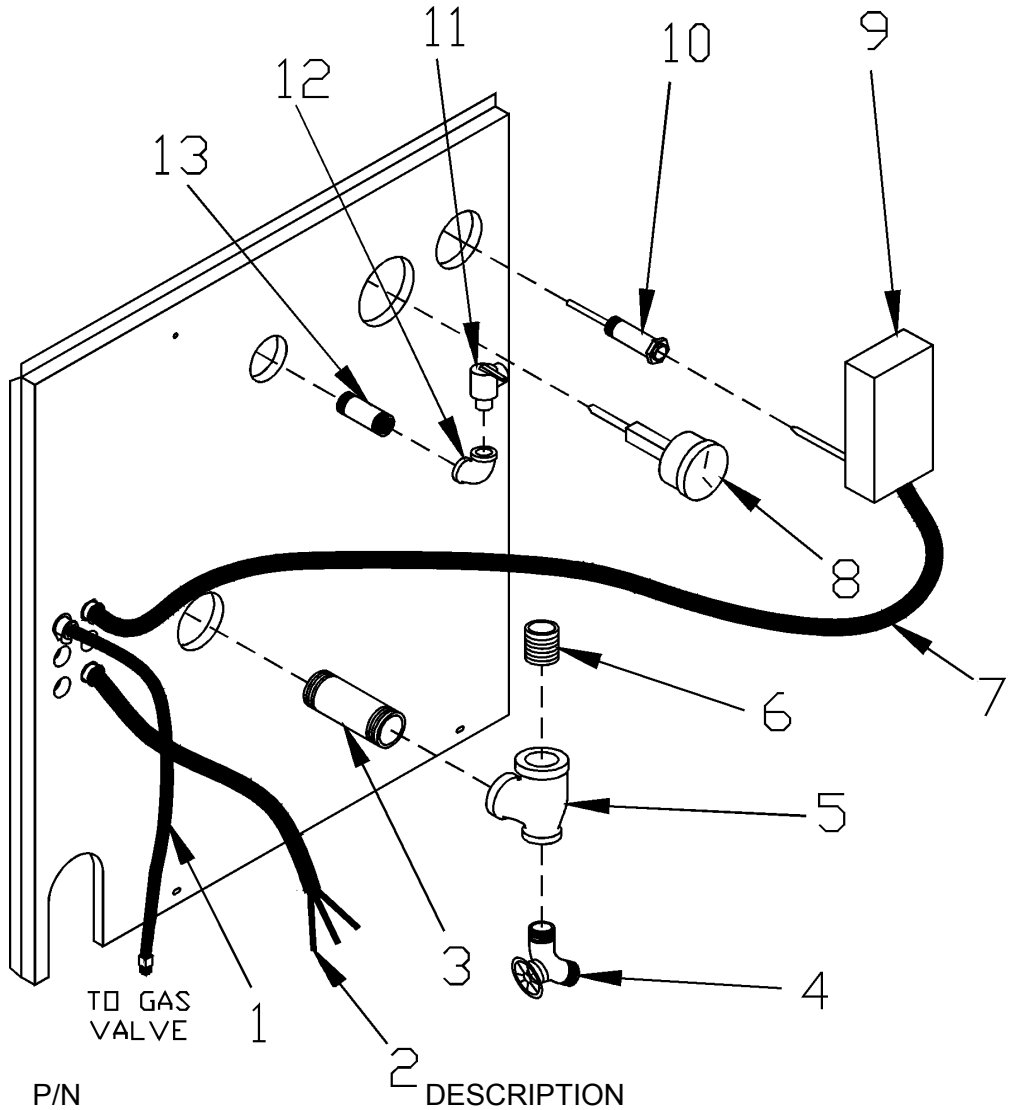

ITEM #	P/N	DESCRIPTION	QTÉ
1	3772301	HARNAIS DE FILS- SOUPAPE À GAZ OSC 28"	1
2	37519501	HARNAIS DU CIRCULATEUR 72"	1
3	PF-006.07	RACCORD DE TUYAU1.1/4X4.1/2 NPT	1
4	HW-016.03	ÉGOÛT COURT	1
5	PF-008.03	TUYAU ET TEE D'AJUSTEMENT - 1.1/4X3/4X1.1/4	1
6	PF-006.01	RACCORD DE TUYAU 1.1/4 FERMÉ	1
7	37518901	HARNAIS- CONTRÔLE À LIMITE	1
8	GA-001.00	JAUGE THERALTIMÈTRE	1
9	AQ02201	CONTRÔLE LIMITE L4080B-1212FW	1
10	AQ-020.01	PUIT ¾" X 3 HW	1
11	VR-001.01	SOUPAPE DE RELÂCHE #30 - 3/4"	1
12	PF-002.04	COUDE POUR AJUST.DE TUYAU3/4" NPT 90°	1
13	PF-005.11	RACCORD DE TUYAU 3/4" X 4 NPT	1

FIGURE 24

SÉRIES OSC PIÈCES DE REMPLACEMENT
ÉLECTRICITÉ

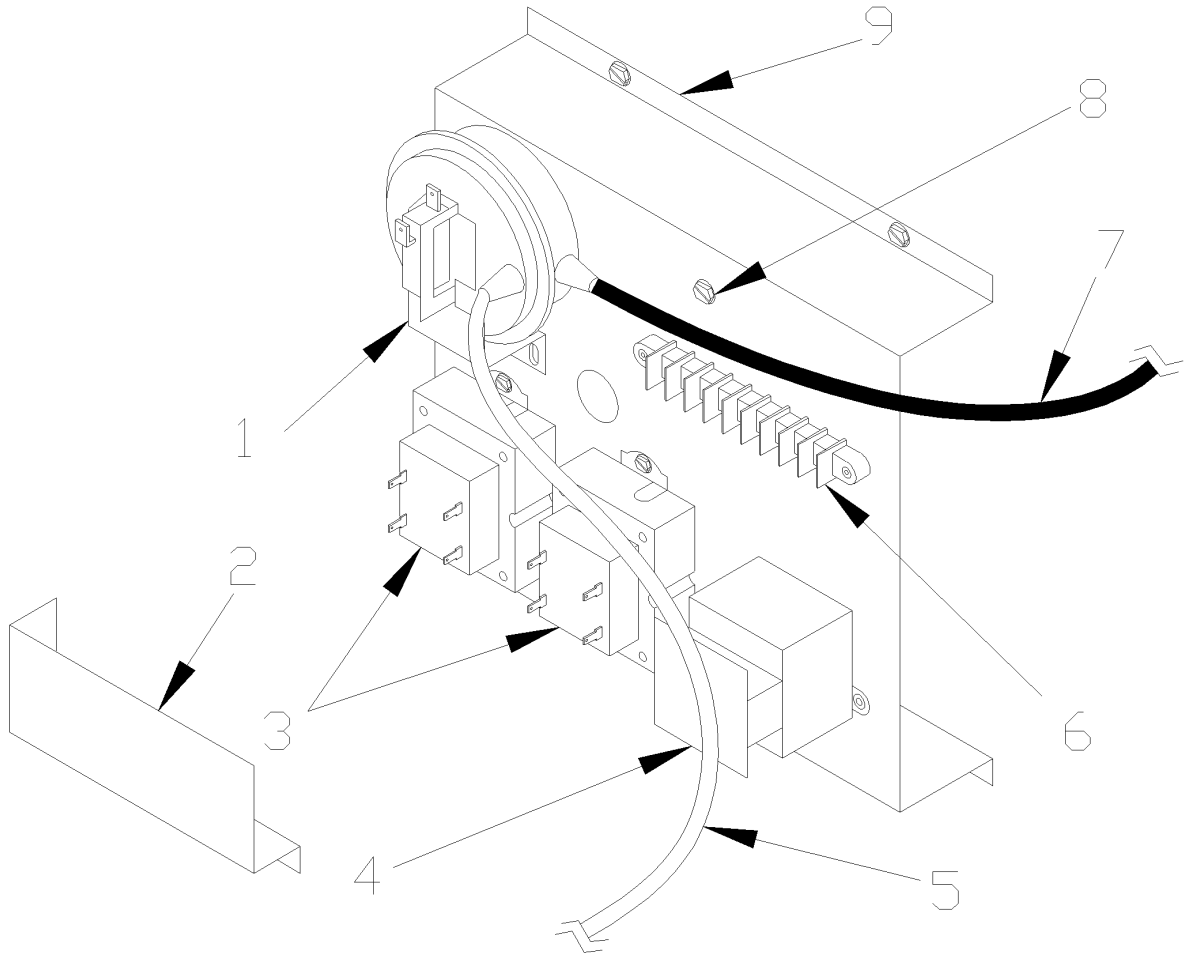

ITEM #	P/N	DESCRIPTION	QTÉ
1	SS00801	INTERRUPTEUR DE PRESSION (FS6205A)	1
2	3171101	COUVERCLE DES BORNES	1
3	EF03801	TRANSFORMATEURS - 40VA	2
4	RY-002.01	CONTRÔLE R8222C-1008	1
5	HW09601	TUBE CLAIR DE SILICON	12"
6	EF04001	9 BANDES TERME	1
7	HW09701	TUBE ORANGE DE SILICON	17"
8	HW09001	VIS 10-32X5/16 PREIS À LA TERRE VERTE	1
9	3172701	SUPPORT DU PANNEAU DE CONTRÔLE	1
	3772201	SUPPORT DU CONTRÔLE COMPLET ASSEMBLÉ	1
		(CECI INCLUS LES PIÈCES #1,2,3,5,7,8,& TOUS LES FILS)	

FIGURE 25

SÉRIES OSC PIÈCES DE REMPLACEMENT COLLECTEUR DE FUMÉE & COMPOSANTES DE L'EVENT

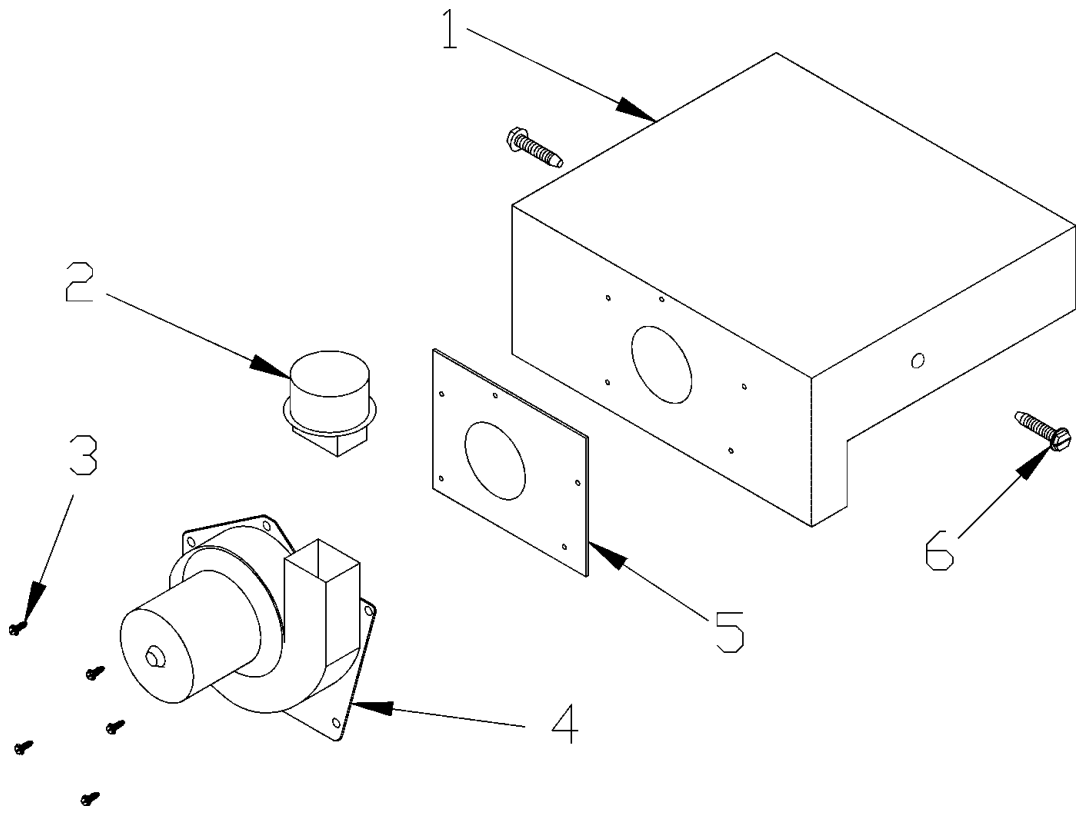

ITEM #	P/N	DESCRIPTION	QTÉ
1	3472501	COLLECTEUR DE FUMÉE ASSEMBLÉ OSC3	1
	3472502	COLLECTEUR DE FUMÉE ASSEMBLÉ OSC4	
	3472503	COLLECTEUR DE FUMÉE ASSEMBLÉ OSC5	
2	345-2-7.01	DAPTEUR DE L'ÉVENT	1
3	HW-005.01	VIS 1/4-20X1/2 PERCEUSE	5
4	DC00402	ÉVENT OSC - MAGNETEK	1
5	3571501	JOINT DE CULASSE DE L'ÉVENT OSC	1
6	HW09501	BOULON 5/16" -18X1.1/2" DE TYPE F	2

FIGURE 26

SÉRIES OSC PIÈCES DE REMPLACEMENT
TROUSSE DE TERMINAISON

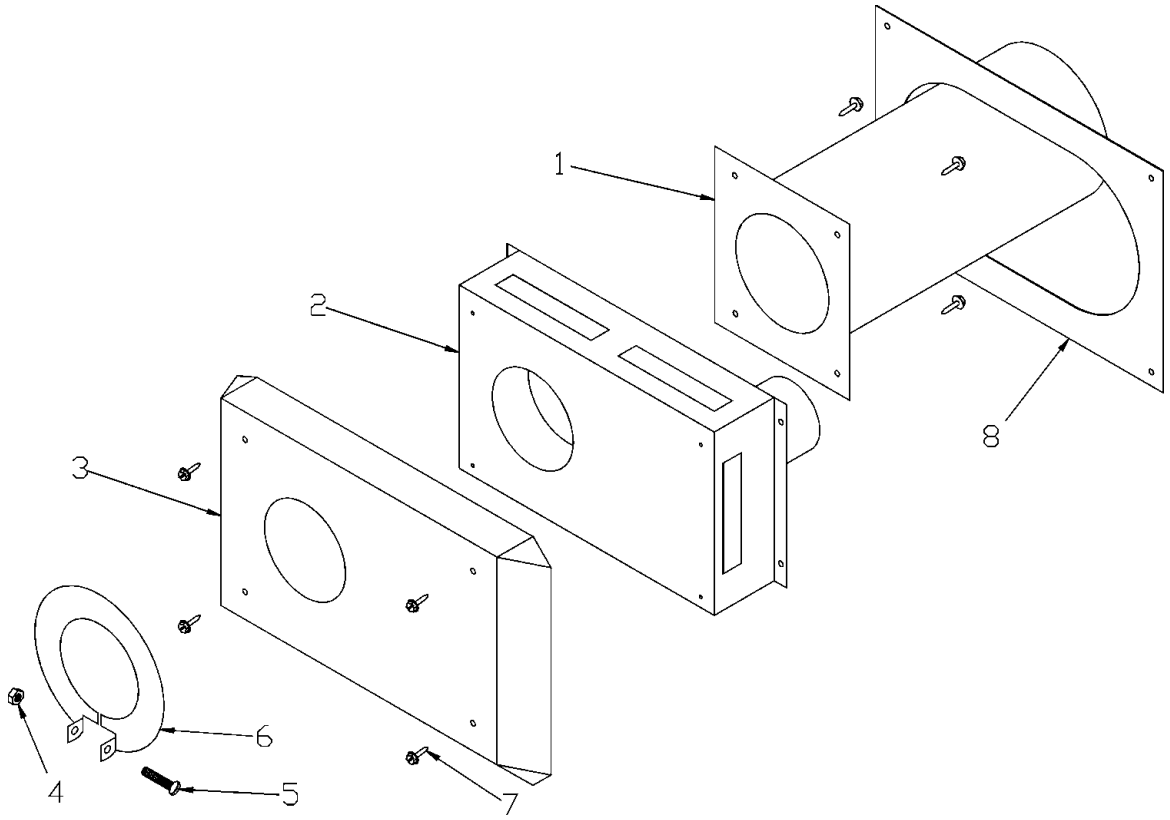

ITEM #	P/N	DESCRIPTION	QTÉ
1	34721501	PLAQUE ASSÉ - BAGUE - TERMINAISON DE LÉVENT	1
2	34721002	TERMINAISON ASSEMBLÉE	1
3	34721401	DÉFLECTEUR TERMINAISON DE L'ÉVENT	1
4	HW-003.06	ÉCROU HEX #10-24	1
5	30A004312	VIS À TÊTE RONDE # 10-24 X 1.1/2	1
6	3471701	COLLIER DU TIRAGE -OSC	1
7	HW-009.01	VIS HEX À RAINURE ET RONDELLE #8-18X1/2"	8
8	3471901	GABARIT DE L'ÉVENT	1
	5612601	TROUSSE DE TERMINAISON	
		(INCLUS TOUTES LES PIÈCES CI-HAUT MENTIONNÉES)	

FIGURE 27

NOTES:

SÉRIES OSC

FER MOULÉ, COMBUSTION HERMÉTIQUE À VENTILATION DIRECTE, CHAUFFE AU GAZ, CHAUDIÈRE À EAU CHAUDE

TAUX ET DIMENSION

Chaudière No.	A.G.A Entrée Btu/Hr.	Capacité Chauffe Btu/Hr.	I=B=R Rendement Btu/Hr.	Entrée Gaz Naturel	Dimensions				Branchements Approv. et retour	Nombre De Brûleurs	Contenu De L'Eau	Taux AFUE
					A	B	C	D				
OSC3	50,000 (14.7 KW)	44,000 (12.9 KW)	38,000 (11.1 KW)	1/2" (1.27 cm)	15.1/8" (38 cm)	3.1/2" (9 cm)	3.1/2" (9 cm)	5" (12.7 cm)	1.1/4" (3.2 cm)	2	4.0 gals 15.14 litres	87%
OSC4	100,000 (29.3 KW)	87,000 (255 KW)	76,000 (22.3 KW)	1/2" (1.27 cm)	19" (48 cm)	3.1/2" (9 cm)	3.1/2" (9 cm)	6.1/2" (16.5 cm)	1.1/4" (3.2 cm)	3	5.6 gals 21.20 litres	87%
OSC5	140,000 (41.0 KW)	122,000 (35.7 KW)	107,000 (31.3 KW)	1/2" (1.27 cm)	22.7/8" (58 cm)	4.1/4" (11 cm)	4.1/8" (11 cm)	8.3/8" (21.3 cm)	1.1/4" (3.2 cm)	4	7.2 gals 27.25 litres	87%

ÉQUIPEMENT STANDARD: Pour élévations au-dessus de 2,000 pieds, le débit peut être réduit à un taux de 4% pour chaque 1000pieds au-dessus du niveau de la mer. Boîtier de la chaudière,Batterie de la Chaudière en Acier Coulée, Contrôle de Limite, Transformateurs Amovibles, Relais avec Fiche, Jauge Theraltimètre,Circulateur avec Tuyau de Retour à la Chaudière,Brûleurs à Gaz Principaux, Veilleuse à Surface Chaude;Soupape de Décompression, Robinet d'Égoût, Souffleur d'air Induit,Interrupteur de Pression de Sécurité, et Trousse de Terminaison Combinée Entrée/Échappement.

VENTILLATION DIRECT DES CHAUDIÈRES À COMBUSTION HERMÉTIQUE

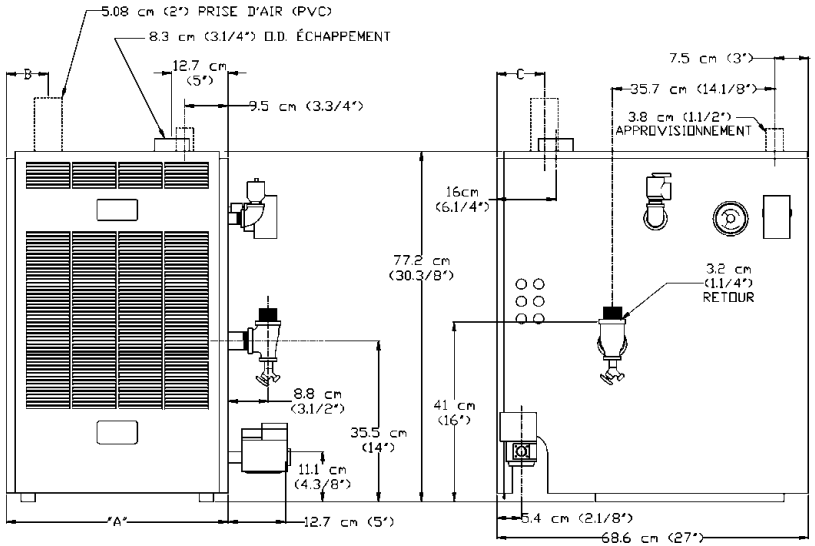

VUE AVANT VUE DU CÔTÉ DROIT

Toutes les chaudières sont conçues et certifiées pour être installées sur des planchers non-combustibles. Si l'installation se fait sur du plancher combustible, il faut utiliser la trousse pour plancher combustible.

Cette chaudière a été Conçue et Certifiée pour Ventilation Directe ce qui requiert un système de ventilation horizontal spécial qui passe à travers le mur.Seulement les matériaux de ventilation suivant doivent être utilisés: HEAT-FAB®,SAF-T-VENT™, FLEX-L®, STAR-34™, ProTech™,FasNSeal®,et Z-FLEX® Z-VENT™.Consulter l'addendum de ventilation pour les longueurs de tuyaux maximum et les configurations adéquates.

Le service électrique doit être de 120 Volts, 15 Amps, 60 Hz.

**Pour obtenir l'éuivalent des pieds carrés de radiation, diver le rendement I=B=R par 150.

C. S. A. Certified for Natural gas or Propane

Tested for 100 lbs. (689.5 kPa) ASME Working Pressure